ATLAS 1304

AWE4 SYSTEM

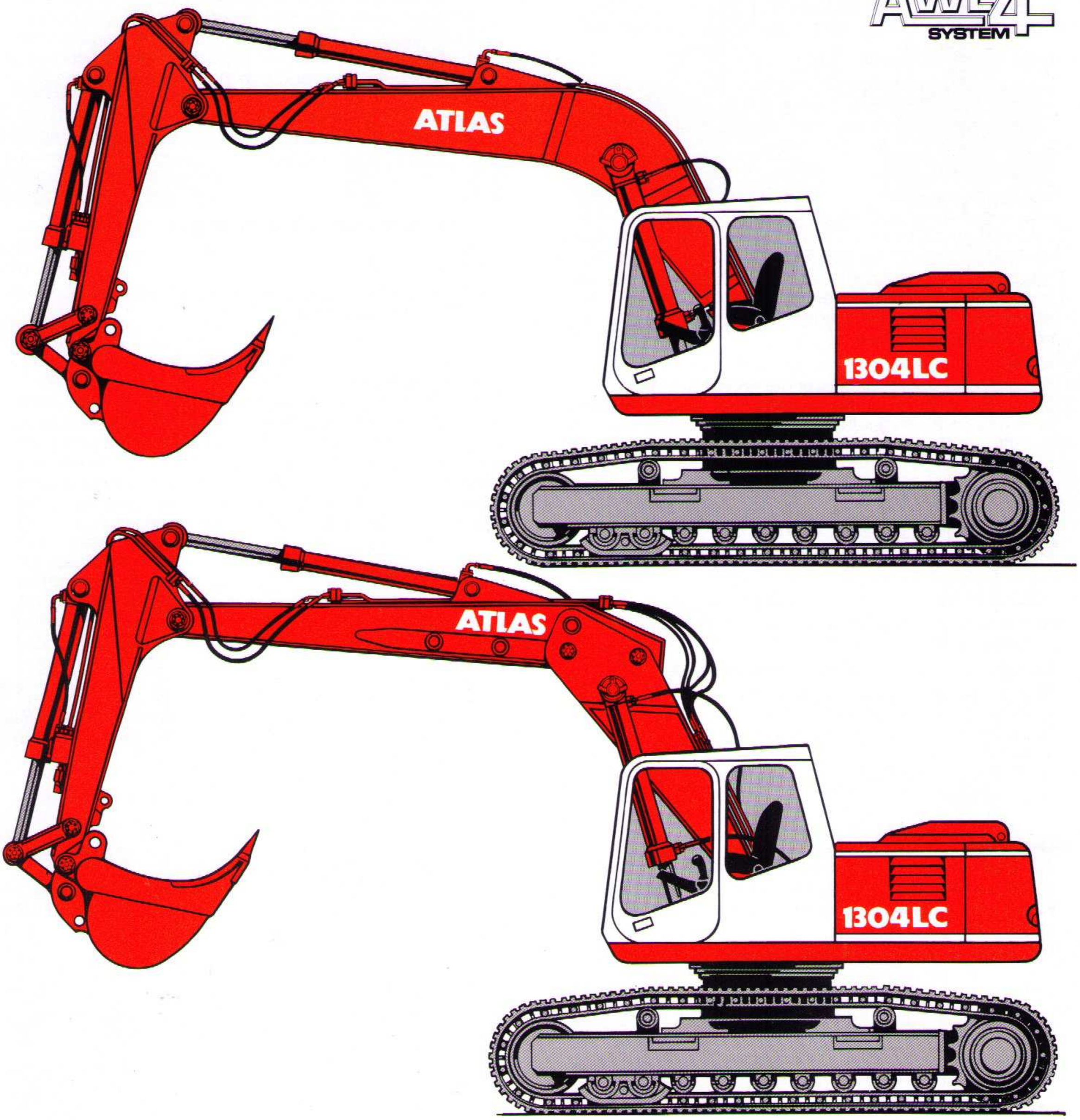

ATLAS

ATLAS 1304 RAUPENBAGGER

Motor
Deutz-Dieselmotor, luftgekühlt, Typ BF 4 L 913,
mit wirtschaftlicher Direkteinspritzung
und Abgasturboaufladung.

Leistung nach ISO 1585 68,5 kW (93 PS) bei n = 2000 min^{-1}.
Nutzleistung blockiert 67 kW (91 PS) bei n = 2000 min^{-1}.

Inhalt des Kraftstofftanks: 190 l.

Trockenluftfilter mit Zyklon-Vorabscheider und Sicherheitselement, Kaltstarteinrichtung, Zwangsführung der Kühlluft zur Vermeidung von Wärmekurzschlüssen, robuste GFK-Motorhaube, mit Dämmstoffen ausgekleidet.

Hydraulikanlage
AWE 4-System mit einer Regelpumpe und kraftstoffsparender Bedarfsstrom-Steuerung, d. h. minimalste Pumpenförderung, wenn keine Bewegung geschaltet ist oder wenn der max. Arbeitsdruck überschritten wird – Druckabschneidung, also auch Fördermengenregulierung, entsprechend der gewünschten Arbeitsgeschwindigkeit – keine Förderung von ungenutztem Hydrauliköl.

Vorteile:
Kühleres Hydrauliköl, geringerer Kraftstoffbedarf, stets gleichbleibende, feinfühlige, proportionale und lastunabhängige Ansteuerung aller Arbeitsbewegungen durch die servounterstützten Vorsteuerhebel auch unter wechselndem Lastmoment.

Serienmäßig großer Hydraulikölkühler im separaten Kühlkreislauf. Hydraulische Zusatzgeräte können ohne thermische Probleme betrieben werden – auch in den Tropen.

Primär- und Sekundärabsicherung der Hydraulikanlage gegen Überlast. Zentrale Anordnung der Meßanschlüsse zur Drucküberprüfung der Arbeitshydraulik.

Nachsaugeventile für Senken und Knicken sowie Drosselung im Hebe- und Knickkreislauf.

Lasthalte- und Feinsenkventile im Hebekreislauf.

Pumpenfördermenge max. 200 l/min.
Betriebsdruck max. 320 bar.
Mit Druckluft vorgespannter Hydrauliktank.
Inhalt 135 l.
Auf Wunsch auch Befüllung mit umweltschonender ATLAS-Hydraulikflüssigkeit.

Drehwerk
Angetrieben durch Axialkolbenölmotor über Planetenübersetzungsgetriebe und Antriebsritzel auf den innenverzahnten Kugeldrehkranz, unabhängig von anderen Arbeitsbewegungen steuerbar.

Das hydraulische Abbremsen des Oberwagens durch Gegensteuern (Kontern) wird durch die serienmäßig eingebauten Nachsaugeventile ermöglicht.

Zusätzlich kann der Oberwagen mit einer im Ölbad laufenden, wartungsfreien Mehrscheibenbremse, die als Betriebs- und Feststellbremse dient, über ein arretierbares Fußpedal abgebremst werden.
Oberwagendrehzahl stufenlos 0 – 10,5 min^{-1}.

Druckluftanlage
Wartungsfreier Luftkompressor, direkt vom Motor angetrieben.

Elektrische Anlage
28-Volt-Drehstrom-Lichtmaschine, 2 Kaltstart-Hochleistungsbatterien, 2 x 105 Ah, komplette elektrische Ausrüstung.

ATLAS-Kabine 935
Elastisch gelagerte, abnehmbare Komfort-Kabine, 1760 mm Gesamtlänge, 935 mm Breite, große Panoramascheiben für freie Sicht nach allen Seiten, Parallelscheibenwischer vorn, Frontscheibe läßt sich unter das Kabinendach schieben, hochstellbares Dachfenster. Blendfreier Innenraum, vollständig verkleidet. Mehrfach verstellbarer Fahrersitz mit integrierten Steuerhebeln, jedoch Sitz auch unabhängig in der Längsachse verstellbar. Armaturen vor der rechten Armkonsole, akustische und optische Warnsignale. Betriebssichere Heizung durch Nutzung der Motorölwärme. Defrosterdüsen. Großer Ablagekasten hinter dem Fahrersitz. Zigarrenanzünder, Aschenbecher, Innenbeleuchtung.

Schallpegel nach EWG-Richtlinie

Außenpegel	L_{WA}	= 98 dB(A)
Kabinenpegel	L_{pA}	= 74 dB(A)

Damit liegt der Schallpegel des ATLAS 1304 erheblich unter den EWG-Grenzwerten.

Fahrantrieb
Einzelantrieb jeder Fahrwerksseite durch Schrägscheibenölmotor und Planetengetriebe mit über den Vorsteuerdruck automatisch betätigter Mehrscheiben-Haltebremse und doppeltwirkendem Fahrbremsventil (verhindert Überdrehen bei Hangfahrten). Die kompletten Antriebe sind in Kompaktbauweise ausgeführt, befinden sich im Laufwerksrahmen und sind durch eine stabile Abdeckplatte geschützt.

Fahrgeschwindigkeit

für		LC-Laufwerk
mit Zweistellungs-	1. Stufe	0 – 1,4 km/h
fahrmotoren	2. Stufe	0 – 3,3 km/h

Unterwagen
Traktorenlaufwerk in Spezialausführung mit wartungsfreier „Lifetime"-Schmierung. Dreistegbodenplatten, Laufwerksgröße für LC-Ausführung D 4.
Hydraulische Kettenspannung.
Kettenführungen an den elastomergefederten Leiträdern.

Kombinierte Raupensteuerung
Handhebel für Vorwärts-, Rückwärts-, Kurvenfahrt und gegenläufige Bewegungen der Raupen. Fußpedale für Vorwärts- und Rückwärtsfahrt.

Dienstgewicht
Komplett mit hydr. Verstellausleger und Tieflöffelausrüstung mit LC-Unterwagen und 600-mm-Bodenplatten 16,6 t

Ausrüstungen
Abgedichtete Drehpunkte im Grundarm, Ausleger und Knickarm mit 50-Stunden-Schmierintervallen serienmäßig.
Hydraulische Leitungen mit SAE-Flanschverbindungen serienmäßig.
Wahlweise Monoblock-, Verstell-Ausleger- oder hydr. Ausleger-Verstellsystem.
Der ATLAS 1304 ist auch als Mobilgerät mit verschiedenen Abstützversionen lieferbar.

Hauptabmessungen

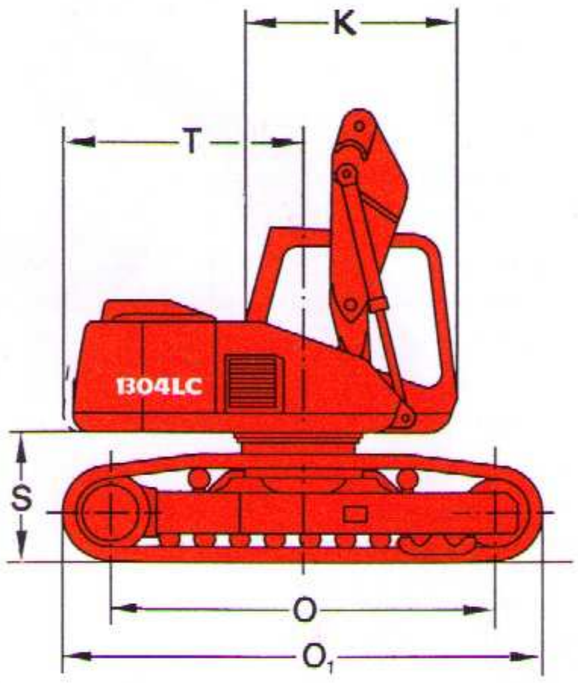

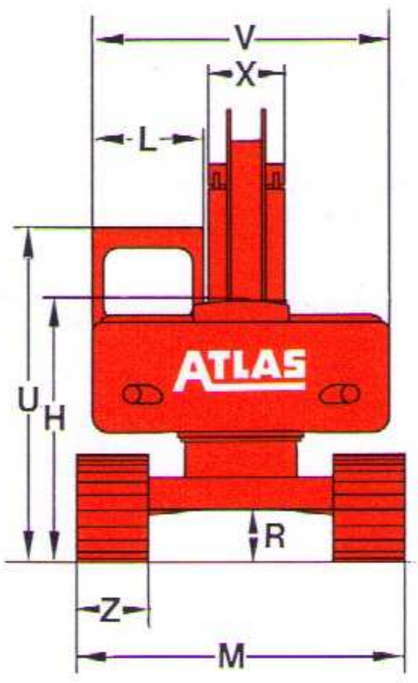

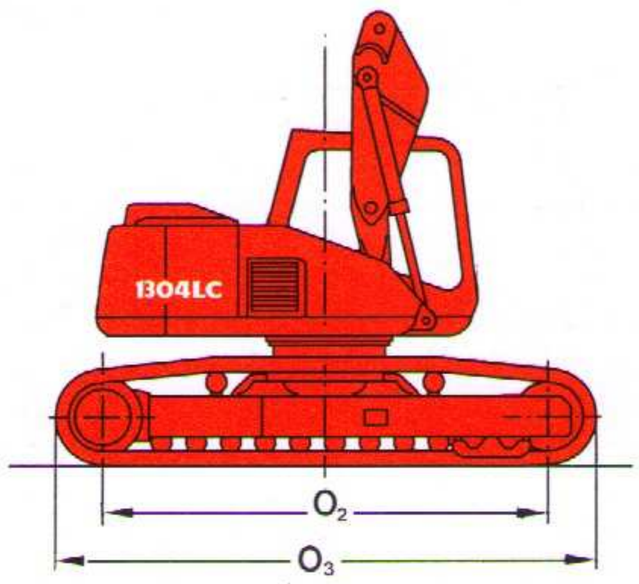

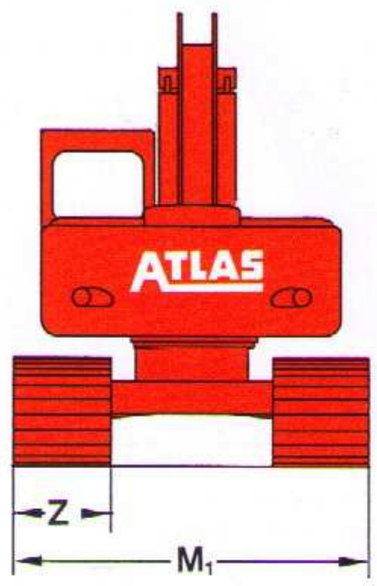

LC-Raupe

			=Zeichnung			
Z	Kettenbreite	500	600	700	800*	960*
M	Breite des Unterwagens	**2650**	**2750**	**2850**	**2950**	**3110**
O	Mitte Turas bis Mitte Leitrad	3200	3200	3200	3200	3200
O_1	Länge des Unterwagens	**4000**	**4000**	**4000**	**4060**	**4060**
K	Kabinentiefe	1760	1760	1760	1760	1760
T	Hinterer Schwenkradius	2090	2090	2090	2090	2090
L	Kabinenbreite	935	935	935	935	935
V	Oberwagenbreite	2490	2490	2490	2490	2490
X	Breite des Grundarms	680	680	680	680	680
R	Bodenfreiheit	445	445	445	475	475
S	Freimaß Oberwagen bis Planum	1080	1080	1080	1110	1110
H	Höhe der Motorhaube bis Planum	2160	2160	2160	2190	2190
U	Durchfahrtshöhe Kabine	2850	2850	2850	2880	2880
	Mittlerer Bodendruck g/cm²	469	397	346	303	258

*Moorplatten

Maße in mm

LC-Raupe, lang

				=Zeichnung		
Z	Kettenbreite	600	700	800	800*	960*
M_1	Breite des Unterwagens	**2750**	**2850**	**2950**	**2950**	**3110**
O_2	Mitte Turas bis Mitte Leitrad	3710	3710	3710	3710	3710
O_3	Länge des Unterwagens	**4510**	**4510**	**4510**	**4570**	**4570**
K	Kabinentiefe	1760	1760	1760	1760	1760
T	Hinterer Schwenkradius	2090	2090	2090	2090	2090
L	Kabinenbreite	935	935	935	935	935
V	Oberwagenbreite	2490	2490	2490	2490	2490
X	Breite des Grundarms	680	680	680	680	680
R	Bodenfreiheit	445	445	445	475	475
S	Freimaß Oberwagen bis Planum	1080	1080	1080	1110	1110
H	Höhe der Motorhaube bis Planum	2160	2160	2160	2190	2190
U	Durchfahrtshöhe Kabine	2850	2850	2850	2880	2880
	Mittlerer Bodendruck g/cm²	361	314	279	275	235

*Moorplatten

Maße in mm

Verlademaße

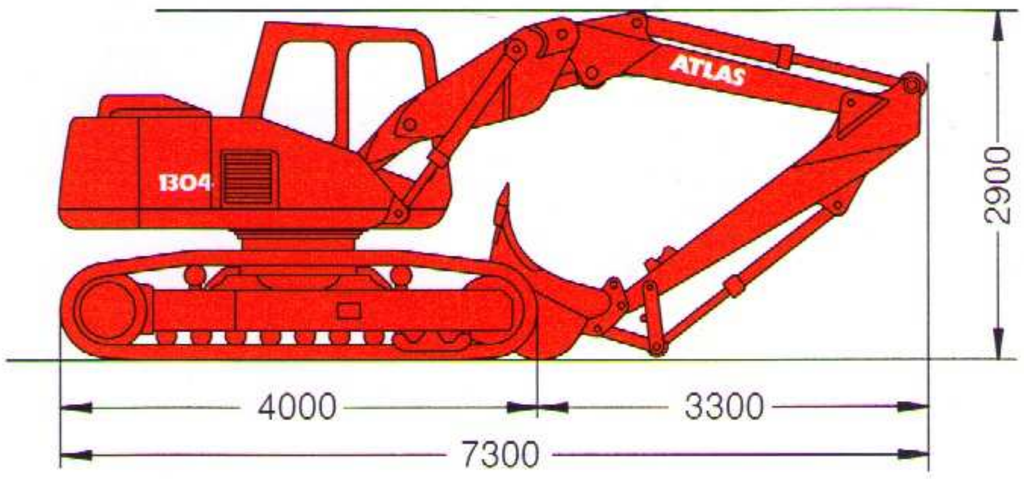

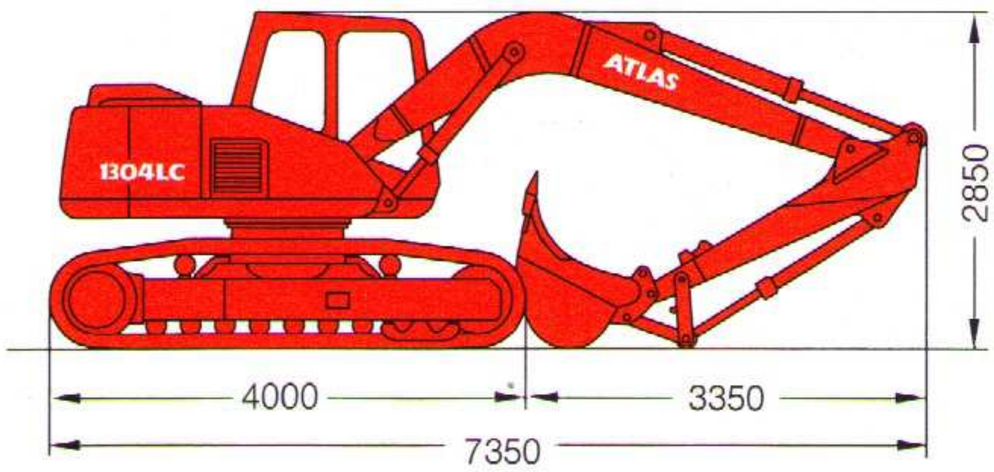

BAUREIHE ATLAS 1304

A 30.82

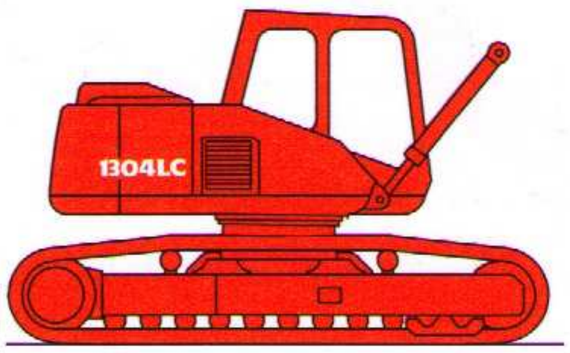

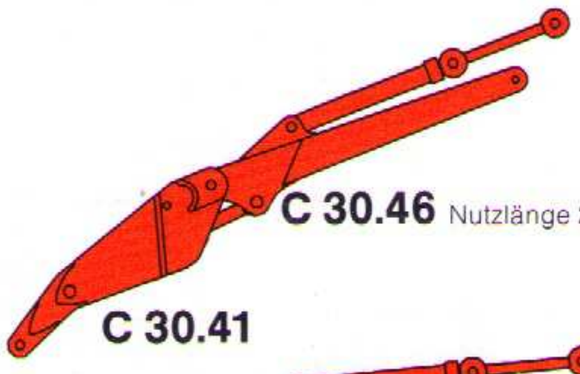

C 30.46 Nutzlänge 2500 mm

C 30.41

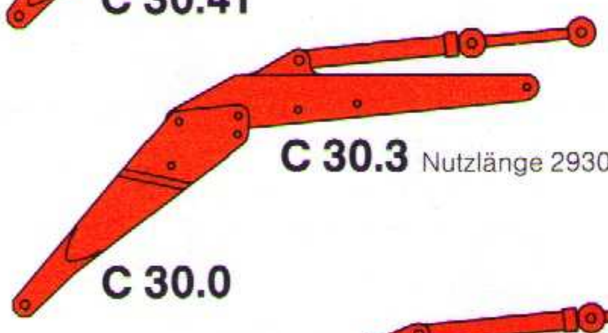

C 30.3 Nutzlänge 2930 mm

C 30.0

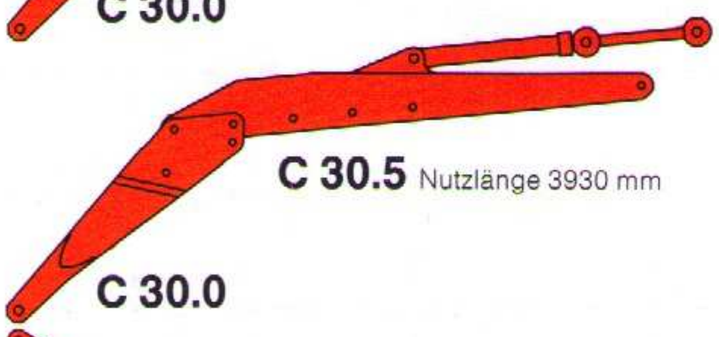

C 30.5 Nutzlänge 3930 mm

C 30.0

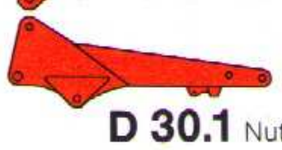

D 30.1 Nutzlänge 1560 mm

D 30.2 Nutzlänge 2060 mm

D 30.3 Nutzlänge 2560 mm

D 30.5 Nutzlänge 3550 mm

F 30.1

C 30.1 M Nutzlänge 3600 mm

C 30.3 M Nutzlänge 4250 mm

C 30.47
Nutzlänge 3250 mm

C 30.41

C 30.9

C 30.0

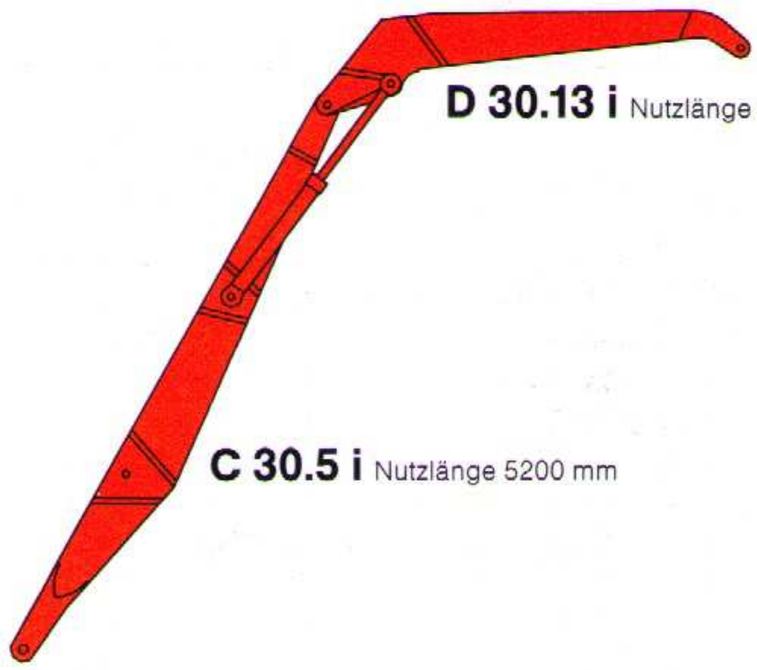

D 30.13 i Nutzlänge 3500 mm

C 30.5 i Nutzlänge 5200 mm

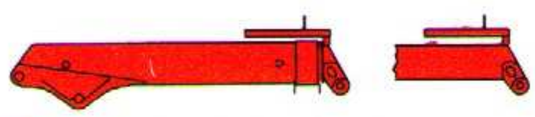

D 30.4 Nutzlänge 2140 mm
+ 1500 mm hydr. Ausschub

Maßstab
1:100

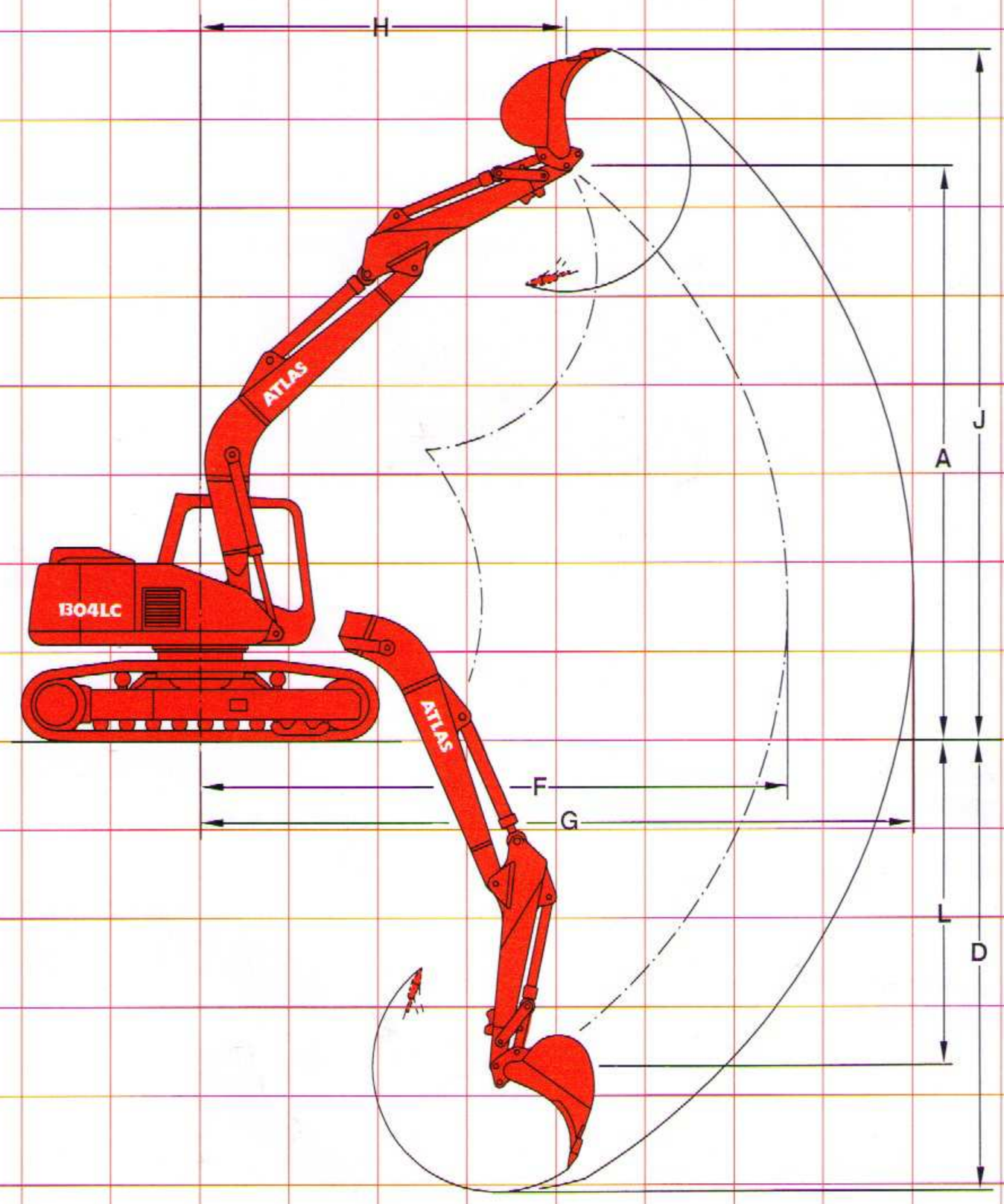

Maßstab
1:100

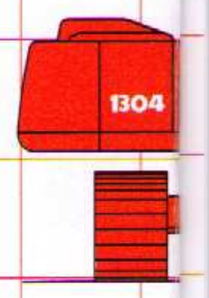

Losbrechkraft max. 125,0 kN (12500 kp)
Reißkraft max. 68,0 kN (6800 kp)

	Auslegerkombination	C 30.3 M D 30.1	C 30.3 M D 30.2 (= Zeichnung)	C 30.3 M D 30.3	C 30.3 M D 30.5
A	Größte Höhe Knickarmspitze	6250	6500	6750	7250
D	Größte Grabtiefe	4550	5050	5550	6550
F	**Größte Ausladung**	**6150**	**6600**	**7050**	**7950**
G	Größte Reichweite	7550	8000	8450	9350
H	Ausladung bei höchster Armstellung	3650	4100	4550	5450
J	Größte Reichhöhe	7500	7750	8000	8500
L	Tiefste Stellung des Löffeldrehpunktes	3150	3650	4150	5150

Maße in mm

Auslegerkombi
A Größte Höhe Kr
D Größte Grabtiefe
F Größte Ausladu
G Größte Reichwe
H Ausladung bei h
J Größte Reichhö
L Tiefste Stellung

Löffelzuordnung unter Berücksichtigung der größten Ausladung F
basierend auf Standsicherheit nach ISO 10567, Schüttgewicht 1,8 t/m³

Felslöffel	Code	F 418	F 417	F 416	F 415	F 414	F 413
Inhalt nach SAE/ISO 7451	l	1150	900	800	650	500	400
Schnittbreite	mm	1300	1100	1000	850	700	600
Zulässig bei Ausladung „F“ mit LC-Raupe	bis m	6,0	6,5	7,0	8,0	9,0	9,5

Bei Material mit anderem Schüttgewicht als 1,8 t/m³ verändert sich das Verhältnis Löffelgröße zu Ausladung.

srüstung C 30.41 C 30.46 D 30.2

Greiferausrüstung C 30.0 C

die Ausleger sind 2 x

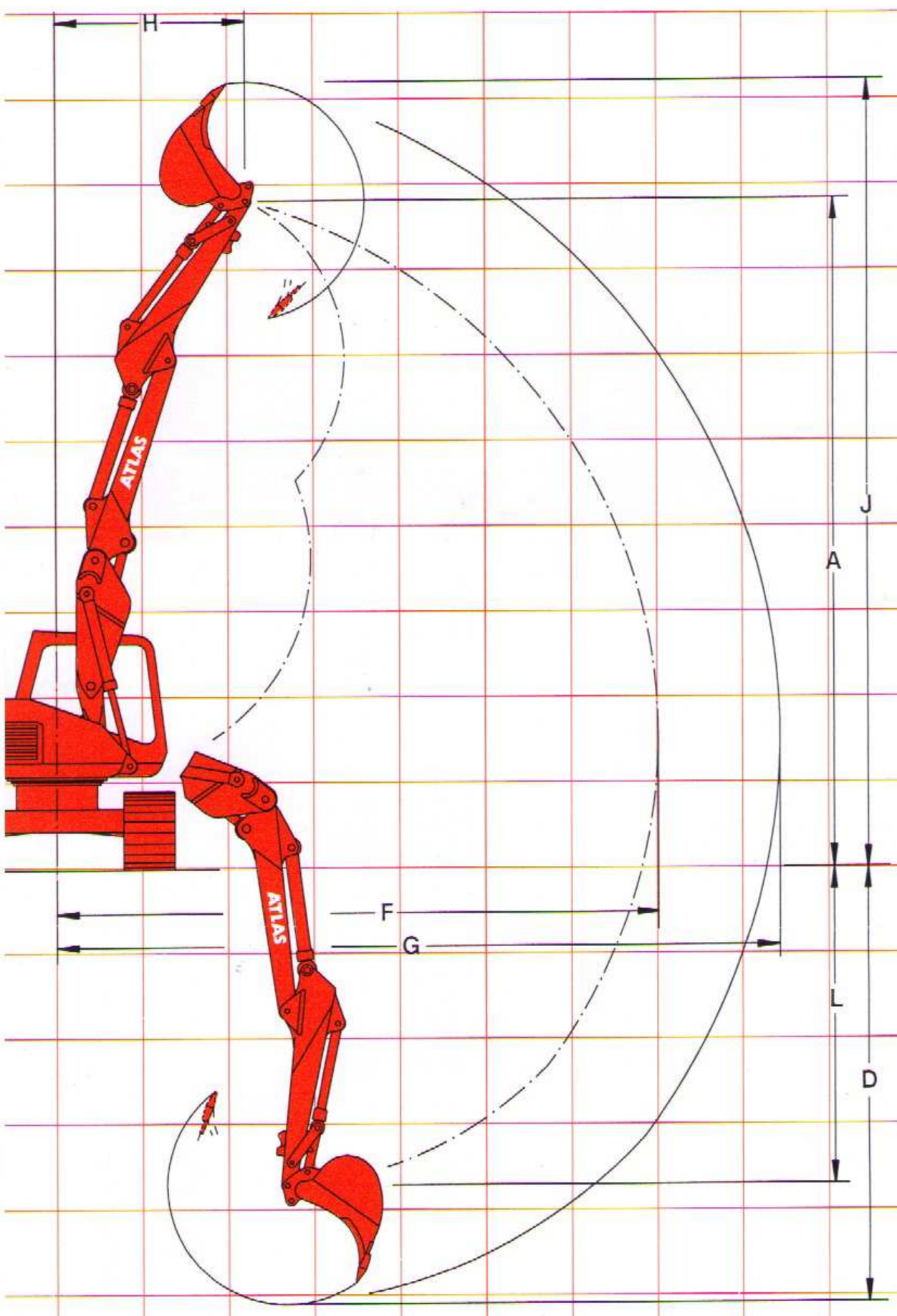

Maßstab
1:100

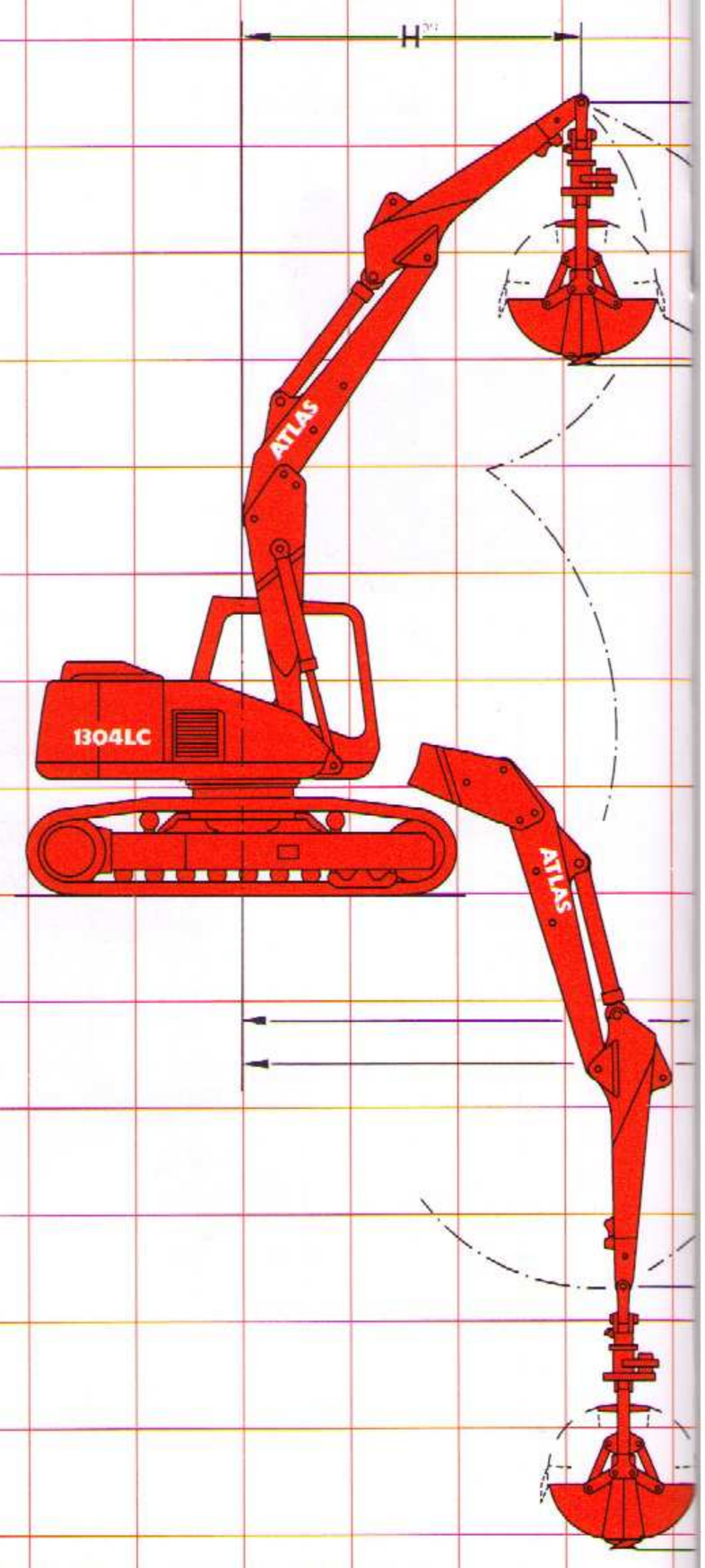

Greiferschließkraft max. 64,3 kN (6430 kp)

ation	C 30.46 D 30.1	= Zeichnung C 30.46 D 30.2	C 30.46 D 30.3	C 30.46 D 30.5
ickarmspitze	7400	7800	8250	9100
e	4650	5150	5650	6650
ung	**6500**	**7000**	**7500**	**8450**
ite	7900	8400	8900	9850
höchster Armstellung	1950	2200	2450	2950
he	8800	9200	9650	10500
des Löffeldrehpunktes	3250	3750	4250	5250

Maße in mm

	Greiferinhalt	m³	0,45	= Ze 0,4
	Auslegerkombination		C 30.3 D 30.1	C 3 D 3
A	Größte Höhe Knickarmspitze		7100	745
B	Ausschütthöhe		4650	495
D	Größte Grabtiefe		5600	610
F	**Größte Ausladung**		**6500**	**695**
G	Größte Grabweite		7250	770
H	Ausladung bei höchster Armstellung		2800	315
L	Tiefste Stellung der Knickarmspitze		3150	365

euge:

Tieflöffel

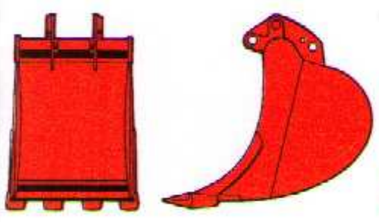

Verbaulöffel

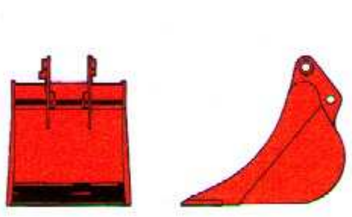

Drainagelöffel

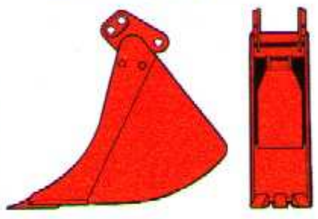

Universallöffel

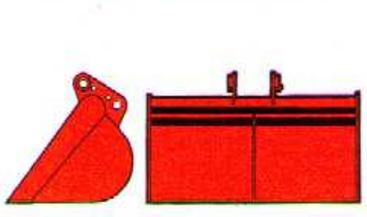

Steingabel

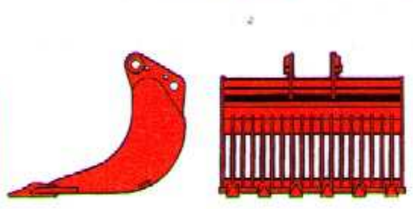

Rodezinken
und Felsreißzahn

Grabenlöffel

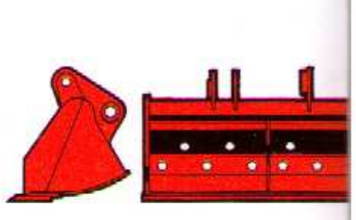

30.3 D 30.2 Grabenlöffelausrüstung C 30.0 C 30.3 kurz D 30.5

um je 500 mm versetzbar

die Ausleger sind 2 x um je 500 mm versetzbar

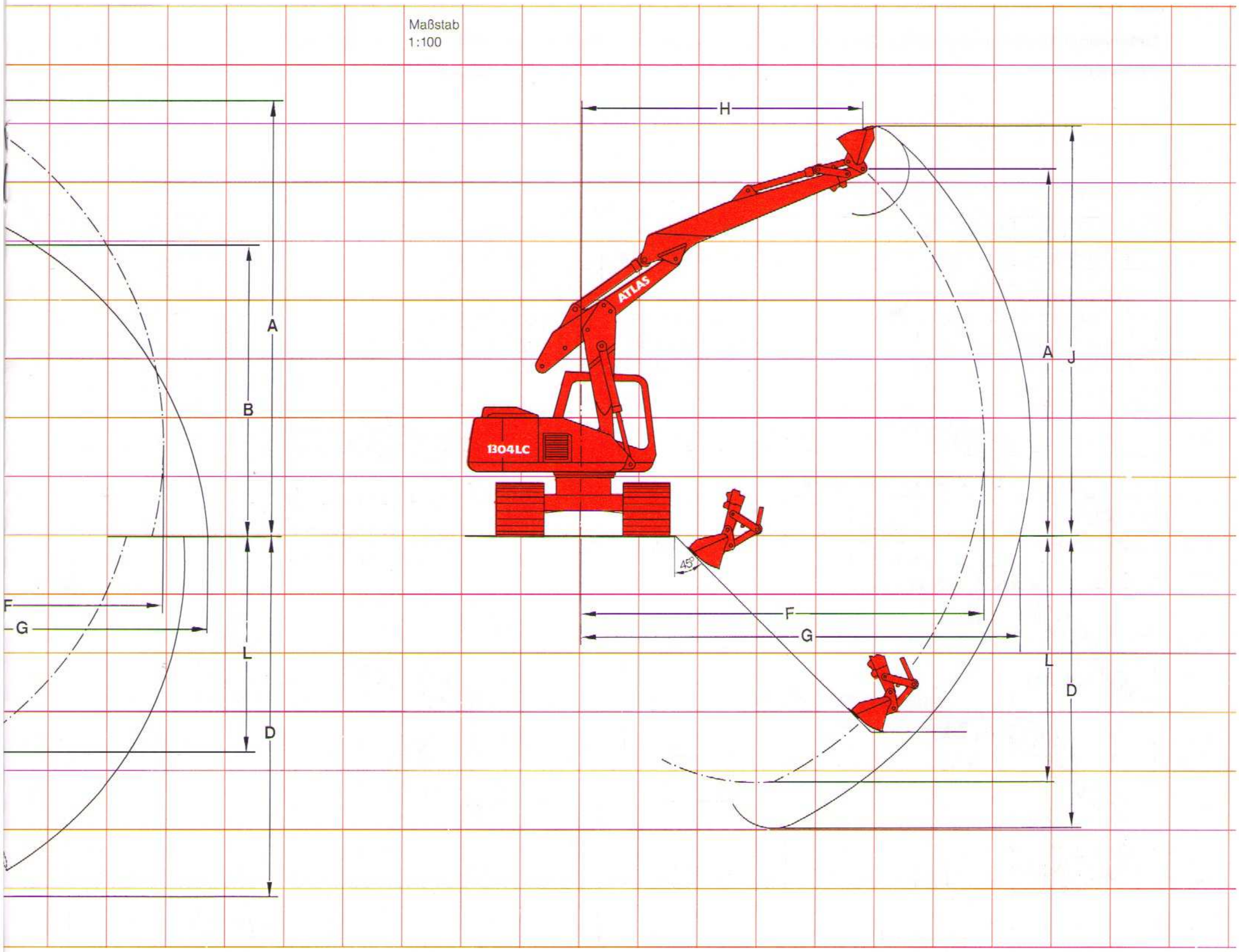

chnung			
5	0,35	0,35	0,35
0.3	C 30.3	C 30.5	C 30.5
0.2	D 30.3	D 30.2	D 30.3
0	7750	8250	8600
0	5300	5800	6150
0	6600	7050	7550
0	**7400**	**7950**	**8400**
0	8150	8700	9150
0	3500	3700	4500
0	4150	4600	5100

Maße in mm

	Löffelinhalt m³	0,70	0,70	0,55	0,55	0,40	0,40	0,55
	Auslegerkombination	C 30.3 D 30.1	C 30.3 D 30.2	C 30.3 D 30.3	C 30.5 D 30.2	C 30.5 D 30.3	C 30.5 D 30.5	C 30.3 kurz D 30.5
A	Größte Höhe Knickarmspitze	6150	6350	6550	6950	7150	7550	6300
D	Größte Grabtiefe	3950	4450	4950	5400	5900	6900	5000
F	**Größte Ausladung**	**6100**	**6550**	**6950**	**7500**	**7950**	**8800**	**6900**
G	Größte Grabweite	6650	7150	7550	8100	8500	9400	7450
H	Ausladung bei höchster Armstellung	3750	4200	4650	5000	5450	6400	4800
J	Größte Reichhöhe	6900	7100	7300	7700	7900	8300	6900
L	Tiefste Stellung des Löffeldrehpunktes	3150	3650	4150	4600	5100	6100	4200

= Zeichnung

Maße in mm

TRAGLASTEN

Unterwagenausführung: A 30.82, LC-Raupe

Armausrüstung: C 30.0, C 30.3

Gewicht von Löffel
und Löffelzylinder: ca. 595 kg

Knickarm D 30.1 – Nutzlänge 1560 mm

Haken-höhe m	3,0 m		3,5 m		4,0 m		4,5 m		5,0 m		5,5 m		6,0 m	
	längs	quer	längs	quer	längs	quer	längs	quer	längs	quer	längs	quer	längs	quer
3	6,6	6,6	5,5	5,5	4,8	4,8	4,3	4,3	3,9	3,7	3,6	3,3	3,2	2,9
2	7,0	7,0	6,1	5,9	5,2	4,9	4,5	4,3	4,1	3,7	3,7	3,3	3,3	2,8
1	7,4	7,4	6,1	5,9	5,2	4,9	4,6	4,2	4,1	3,6	3,7	3,2	3,3	2,8
0	7,1	7,1	6,1	5,8	5,3	4,8	4,6	4,1	4,1	3,6	3,6	3,1	3,1	2,7
- 1	6,5	6,5	5,6	5,6	4,9	4,8	4,3	4,1	3,8	3,5	3,1	3,1		
- 2	5,5	5,5	4,9	4,9	4,3	4,3	3,8	3,8	2,7	2,7				
- 3	4,0	4,0	3,5	3,5										

Knickarm D 30.2 – Nutzlänge 2060 mm

Haken-höhe m	3,0 m		4,0 m		4,5 m		5,0 m		5,5 m		6,0 m		6,5 m	
	längs	quer	längs	quer	längs	quer	längs	quer	längs	quer	längs	quer	längs	quer
3	6,0	6,0	4,5	4,5	4,0	4,0	3,7	3,7	3,5	3,3	3,2	2,9	2,9	2,6
2	7,0	7,0	4,9	4,9	4,4	4,2	3,9	3,7	3,6	3,3	3,3	2,9	2,9	2,6
1	7,2	7,2	5,2	4,9	4,5	4,2	4,0	3,6	3,6	3,2	3,3	2,8	3,0	2,5
0	7,3	7,3	5,2	4,8	4,6	4,1	4,1	3,6	3,6	3,1	3,2	2,8	2,8	2,5
- 1	6,9	6,9	5,1	4,8	4,4	4,1	3,9	3,5	3,5	3,1	2,9	2,7		
- 2	6,1	6,1	4,6	4,6	4,1	4,0	3,6	3,5	2,7	2,7				
- 3	4,9	4,9	3,7	3,7	2,5	2,5	2,1	2,1						

Knickarm D 30.3 – Nutzlänge 2560 mm

Haken-höhe m	3,0 m		4,0 m		5,0 m		5,5 m		6,0 m		6,5 m		7,0 m	
	längs	quer	längs	quer	längs	quer	längs	quer	längs	quer	längs	quer	längs	quer
3	5,5	5,5	4,1	4,1	3,5	3,5	3,3	3,3	3,1	2,9	2,9	2,6	2,6	2,3
2	6,5	6,5	4,7	4,7	3,8	3,7	3,4	3,2	3,2	2,9	3,0	2,6	2,6	2,3
1	7,3	7,3	5,1	4,9	4,0	3,7	3,6	3,2	3,2	2,8	3,0	2,5	2,7	2,2
0	7,3	7,3	5,2	4,8	4,0	3,6	3,6	3,1	3,3	2,8	2,9	2,5	2,6	2,2
- 1	7,2	7,2	5,2	4,8	4,0	3,5	3,5	3,1	3,2	2,7	2,7	2,4		
- 2	6,6	6,6	4,9	4,7	3,8	3,5	3,3	3,0	2,6	2,6				
- 3	5,7	5,7	4,3	4,3	3,2	3,2	2,3	2,3						

Unterwagenausführung: A 30.82, LC-Raupe

Armausrüstung: C 30.3 M

Gewicht von Löffel
und Löffelzylinder: ca. 595 kg

Knickarm D 30.2 – Nutzlänge 2060 mm

Haken-höhe m	3,0 m		4,0 m		4,5 m		5,0 m		5,5 m		6,0 m		6,5 m	
	längs	quer	längs	quer	längs	quer	längs	quer	längs	quer	längs	quer	längs	quer
3	5,0	5,0	3,8	3,8	3,4	3,4	3,2	3,2	3,0	3,0	2,9	2,9		
2			4,4	4,4	3,9	3,9	3,6	3,6	3,3	3,2	3,1	2,9	2,9	2,6
1			5,0	4,8	4,3	4,1	3,9	3,6	3,5	3,2	3,2	2,8	3,0	2,5
0	7,3	7,2	5,2	4,7	4,5	4,0	4,0	3,5	3,6	3,1	3,3	2,8		
- 1	7,0	7,0	5,1	4,7	4,5	4,0	4,0	3,5	3,6	3,1	3,2	2,8		
- 2	6,3	6,3	4,8	4,7	4,2	4,0	3,7	3,5						
- 3	5,2	5,2	3,9	3,9	3,3	3,3								

Knickarm D 30.3 – Nutzlänge 2560 mm

Haken-höhe m	3,0 m		4,0 m		5,0 m		5,5 m		6,0 m		6,5 m		7,0 m	
	längs	quer	längs	quer	längs	quer	längs	quer	längs	quer	längs	quer	längs	quer
3			3,3	3,3	2,9	2,9	2,8	2,8	2,7	2,7	2,6	2,6		
2	5,8	5,8	4,1	4,1	3,3	3,3	3,1	3,1	2,9	2,9	2,8	2,6	2,7	2,3
1	6,9	6,9	4,7	4,7	3,7	3,6	3,3	3,2	3,1	2,8	2,9	2,5	2,7	2,3
0	7,3	7,3	5,1	4,8	3,9	3,5	3,5	3,1	3,2	2,8	3,0	2,5		
- 1	7,2	7,2	5,2	4,7	4,0	3,5	3,6	3,1	3,2	2,7	2,9	2,5		
- 2	6,8	6,8	5,0	4,7	3,9	3,5	3,4	3,1	3,0	2,8				
- 3	5,9	5,9	4,4	4,4	3,3	3,3								

Knickarm D 30.5 – Nutzlänge 3550 mm

Haken-höhe m	3,0 m		4,0 m		5,0 m		6,0 m		7,0 m		7,5 m		8,0 m	
	längs	quer	längs	quer	längs	quer	längs	quer	längs	quer	längs	quer	längs	quer
3							2,2	2,2	2,1	2,1	2,1	2,1		
2			3,1	3,1	2,7	2,7	2,4	2,4	2,3	2,3	2,2	2,1	1,9	1,9
1	5,6	5,6	4,0	4,0	3,2	3,2	2,7	2,7	2,4	2,3	2,3	2,0	2,0	1,9
0	6,7	6,7	4,6	4,6	3,6	3,5	3,0	2,7	2,6	2,2	2,4	2,0		
- 1	7,2	7,2	5,0	4,7	3,8	3,4	3,1	2,7	2,6	2,2	2,4	2,0		
- 2	7,2	7,1	5,1	4,6	3,9	3,4	3,1	2,7	2,5	2,2				
- 3	6,8	6,8	4,9	4,6	3,8	3,4	2,9	2,7						

Die angegebenen max. Nutzlastwerte in Tonnen beinhalten eine Standsicherheit von 33% oder sind gerechnet bei 87% der hydraulischen Hebekraft gemäß ISO 10567. Diese Werte sind gültig an der Armspitze bei optimaler Stellung des entsprechenden Armsystems.
Gemäß EN 474-5 müssen Bagger im Hebezeugeinsatz mit Rohrbruchsicherung und Überlastwarneinrichtung ausgerüstet werden.

TRAGLASTEN

Unterwagenausführung: A 30.82, LC-Raupe
Armausrüstung: C 30.41, C 30.46

Gewicht von Löffel
und Löffelzylinder: ca. 595 kg

Knickarm D 30.1 – Nutzlänge 1560 mm

Haken-höhe m	3,0 m		4,0 m		4,5 m		5,0 m		5,5 m		6,0 m		6,5 m	
	längs	quer	längs	quer	längs	quer	längs	quer	längs	quer	längs	quer	längs	quer
3	6,0	6,0	5,1	5,0	4,4	4,3	4,0	3,7	3,6	3,3	3,3	2,8		
2	6,7	6,7	5,1	4,9	4,5	4,2	4,0	3,7	3,6	3,2	3,2	2,8	2,8	2,5
1	7,2	7,2	5,1	4,9	4,5	4,2	4,0	3,7	3,6	3,2	3,2	2,8	2,5	2,5
0	7,3	7,3	5,2	5,0	4,5	4,2	4,1	3,6	3,5	3,1	2,9	2,7		
- 1	7,5	7,5	5,3	4,9	4,5	4,1	3,8	3,5	2,9	2,9				
- 2	6,8	6,8	4,4	4,4	3,4	3,4	2,3	2,3						
- 3														

Knickarm D 30.2 – Nutzlänge 2060 mm

Haken-höhe m	3,0 m		4,0 m		5,0 m		5,5 m		6,0 m		6,5 m		7,0 m	
	längs	quer	längs	quer	längs	quer	längs	quer	längs	quer	längs	quer	längs	quer
3	6,0	6,0	4,9	4,9	3,9	3,7	3,5	3,3	3,2	2,9	2,9	2,5		
2	6,5	6,5	5,1	4,9	3,9	3,7	3,5	3,3	3,2	2,9	2,9	2,5	2,5	2,2
1	7,1	7,1	5,0	4,8	3,9	3,7	3,5	3,2	3,2	2,8	2,9	2,5	2,3	2,2
0	7,1	7,1	5,1	4,9	3,9	3,7	3,6	3,2	3,2	2,8	2,7	2,5		
- 1	7,3	7,3	5,2	4,9	4,0	3,5	3,4	3,1	2,8	2,7				
- 2	7,3	7,3	5,0	4,8	3,3	3,3	2,4	2,4						
- 3	5,5	5,5	3,2	3,2										

Knickarm D 30.3 – Nutzlänge 2560 mm

Haken-höhe m	3,0 m		4,0 m		5,0 m		6,0 m		6,5 m		7,0 m		7,5 m	
	längs	quer	längs	quer	längs	quer	längs	quer	längs	quer	längs	quer	längs	quer
3	5,8	5,8	4,7	4,7	3,7	3,7	3,1	2,9	2,9	2,6	2,7	2,3		
2	6,4	6,4	5,0	4,9	3,9	3,6	3,2	2,9	2,9	2,6	2,6	2,3	2,3	2,0
1	7,1	7,1	5,0	4,8	3,9	3,6	3,2	2,9	2,9	2,5	2,6	2,2	2,1	2,0
0	7,1	7,1	5,0	4,8	3,9	3,7	3,2	2,8	2,9	2,5	2,4	2,2		
- 1	7,2	7,2	5,1	4,9	4,0	3,6	3,1	2,7	2,6	2,4	1,6	1,6		
- 2	7,4	7,4	5,2	4,8	3,8	3,5	2,5	2,5	1,3	1,3				
- 3	6,7	6,7	4,4	4,4	2,6	2,6								

Unterwagenausführung: A 30.82, LC-Raupe
Armausrüstung: C 30.1 M

Gewicht von Löffel
und Löffelzylinder: ca. 595 kg

Knickarm D 30.2 – Nutzlänge 2060 mm

Haken-höhe m	3,0 m		3,5 m		4,0 m		4,5 m		5,0 m		5,5 m		6,0 m	
	längs	quer	längs	quer	längs	quer	längs	quer	längs	quer	längs	quer	längs	quer
3	5,1	5,1	4,5	4,5	4,2	4,2	3,9	3,9	3,7	3,7	3,5	3,4		
2	6,5	6,5	5,4	5,4	4,8	4,8	4,3	4,3	3,9	3,8	3,7	3,3	3,4	2,9
1	7,5	7,5	6,2	6,1	5,3	5,0	4,6	4,3	4,2	3,7	3,8	3,3	3,4	2,9
0	7,6	7,5	6,4	6,0	5,5	4,9	4,8	4,2	4,2	3,7	3,8	3,2		
- 1	7,1	7,1	6,1	6,0	5,2	4,9	4,5	4,2	3,9	3,7				
- 2	5,9	5,9	5,1	5,1	4,4	4,4	3,6	3,6						
- 3														

Knickarm D 30.3 – Nutzlänge 2560 mm

Haken-höhe m	3,0 m		4,0 m		4,5 m		5,0 m		5,5 m		6,0 m		6,5 m	
	längs	quer	längs	quer	längs	quer	längs	quer	längs	quer	längs	quer	längs	quer
3			3,7	3,7	3,5	3,5	3,3	3,3	3,2	3,2	3,1	3,0		
2	5,7	5,7	4,4	4,4	4,0	4,0	3,7	3,7	3,5	3,3	3,3	2,9	2,9	2,6
1	7,1	7,1	5,0	5,0	4,4	4,3	4,0	3,7	3,7	3,3	3,4	2,9	3,0	2,6
0	7,6	7,6	5,4	5,0	4,7	4,2	4,2	3,7	3,8	3,2	3,4	2,9		
- 1	7,5	7,5	5,4	4,9	4,7	4,2	4,1	3,6	3,6	3,2				
- 2	6,7	6,7	4,9	4,9	4,2	4,2	3,6	3,6						
- 3	5,0	5,0	3,5	3,5										

Knickarm D 30.5 – Nutzlänge 3550 mm

Haken-höhe m	3,0 m		4,0 m		5,0 m		5,5 m		6,0 m		6,5 m		7,0 m	
	längs	quer	längs	quer	längs	quer	längs	quer	längs	quer	längs	quer	längs	quer
3					2,6	2,6	2,6	2,6	2,6	2,6	2,5	2,5	2,5	2,4
2			3,3	3,3	3,0	3,0	2,9	2,9	2,8	2,8	2,7	2,6	2,6	2,3
1	5,6	5,6	4,2	4,2	3,5	3,5	3,2	3,2	3,0	2,9	2,9	2,6	2,7	2,3
0	6,9	6,9	4,9	4,9	3,9	3,6	3,5	3,2	3,2	2,8	3,0	2,5	2,8	2,3
- 1	7,5	7,5	5,3	4,9	4,1	3,6	3,7	3,1	3,3	2,8	3,0	2,5		
- 2	7,4	7,4	5,3	4,8	4,0	3,5	3,5	3,1	3,1	2,8				
- 3	6,6	6,6	4,8	4,8	3,5	3,5	2,9	2,9						

Die angegebenen max. Nutzlastwerte in Tonnen beinhalten eine Standsicherheit von 33 % oder sind gerechnet bei 87 % der hydraulischen Hebekraft gemäß ISO 10567. Diese Werte sind gültig an der Armspitze bei optimaler Stellung des entsprechenden Armsystems.
Gemäß EN 474-5 müssen Bagger im Hebezeugeinsatz mit Rohrbruchsicherung und Überlastwarneinrichtung ausgerüstet werden.

ATLAS 1304 AUSRÜSTUNGEN

GRUNDGERÄTE		Gew./kg
A 30.81	ATLAS-Hydraulik-Raupenbagger 1304 LC mit 500-mm-Dreistegbodenplatten	13340
A 30.82	ATLAS-Hydraulik-Raupenbagger 1304 LC mit 600-mm-Dreistegbodenplatten	13600
A 30.83	ATLAS-Hydraulik-Raupenbagger 1304 LC mit 700-mm-Dreistegbodenplatten	13860
A 30.84	ATLAS-Hydraulik-Raupenbagger 1304 LC mit 800-mm-Dreistegbodenplatten	14120
A 30.85	ATLAS-Hydraulik-Raupenbagger 1304 LC mit 800-mm-Moorplatten	13880
A 30.86	ATLAS-Hydraulik-Raupenbagger 1304 LC mit 960-mm-Moorplatten	14280
	LC-Raupe lang	730

ZUSATZ- UND SONDERAUSFÜHRUNGEN		
B 30.30	Hydraulischer Anbausatz für Zusatzeinrichtungen	20
B 30.34	Druckzuschaltstufe	5
B 30.39	Anbausatz für Ausleger-Arbeitszylinder	15
B 30.41	Rohrbruchsicherung, Hebezylinder und Überlastwarneinrichtung	

GRUNDARM UND AUSLEGER		
C 30.0	Grundarm ohne Hebezylinder	420
C 30.41	Grundarm mit einem innenliegenden Arbeitszylinder	875
C 30.3	Standard-Hauptausleger, 2fach verstellbar, Nutzlänge 2930 mm	620
C 30.1 M	Monoblockausleger mit Knickzylinder, Nutzlänge 3600 mm	800
C 30.3 M	Standard-Monoblockausleger mit Knickzylinder, Nutzlänge 4250 mm	850
C 30.5	Spezial-Hauptausleger, Nutzlänge 3930 mm	740
C 30.5 i	Monoblockausleger, steil angestellt, mit 2 seitlich liegenden Knickzylindern, Nutzlänge 5200 mm	860
C 30.9	Verstellbares Gelenk mit 2 Zylindern	520
C 316	Strebe für Ausleger	90
C 30.46	Ausleger mit Knickzylinder nur für Grundarm C 30.41, Nutzlänge 2500 mm	715
C 30.47	Hydraulisch nach links und rechts abknickbarer Ausleger einschl. Knickzylinder und Zusatzzylinder, nur für Grundarm C 30.41, Nutzlänge 3250 mm	1245

KNICKARME		
D 30.1	Standard-Knickarm, Nutzlänge 1560 mm	380
D 30.13 i	Knickarm für seitlich liegende Knickzylinder, Nutzlänge 3500 mm	495
D 30.2	Standard-Knickarm, Nutzlänge 2060 mm	425
D 30.3	Spezial-Knickarm, Nutzlänge 2560 mm	465
D 30.4	Teleskopknickarm, Nutzlänge 2140 mm und 1500 mm, hydraulisch ausschiebbar	610
D 30.5	Spezial-Knickarm für Grabenreinigungsarbeiten Nutzlänge 3550 mm	560
D 69	Übergangsbogen an der Knickarmspitze	80

GELENKSTÜCKE		
T 31	Gelenkstück für Greiferdreheinrichtung	25
T 35	Sondergelenkstück für Greiferdreheinrichtung, 250/350 mm lang	40
T 36	Sondergelenkstück für Greiferdreheinrichtung, 490 mm lang	40

GREIFERDREHEINRICHTUNG (ohne Gelenkstück)		
E 31	Greiferdreheinrichtung, von Hand drehbar	200
E 32	Greiferdreheinrichtung, hydraulisch fortlaufend durch Ölmotor drehbar	220
E 331	Greiferdreheinrichtung, von Hand drehbar, ohne Greiferzylinder	130
E 332	Greiferdreheinrichtung, hydraulisch fortlaufend durch Ölmotor drehbar, ohne Greiferzylinder	155

GREIFERVERLÄNGERUNGEN		
E 34	Greiferverlängerung, 1000 mm lang, passend für E 31/E 32	70
E 34.1	Greiferverlängerung, 1500 mm lang, passend für E 31/E 32	90
E 34.2	Greiferverlängerung, 2000 mm lang, passend für E 31/E 32	115

ZWEISCHALENGREIFER ohne Greiferzylinder (E 31 bzw. E 32 erforderlich)		Gew./kg
E 35	Zweischalengreifer, ca. 180 Liter Inhalt, 300 mm breit, mit Anschraubzinken und Auswerfer	470
E 36	Zweischalengreifer, ca. 250 Liter Inhalt, 400 mm breit, mit Anschraubzinken und Auswerfer	500
E 38	Zweischalengreifer, ca. 350 Liter Inhalt, 600 mm breit, mit Anschraubzinken	500
E 38.5	wie E 38, jedoch mit Auswerfer	580
E 39	Zweischalengreifer, ca. 450 Liter Inhalt, 800 mm breit, mit Anschraubzinken	580
E 39.5	wie E 39, jedoch mit Auswerfer	670
E 323	Bündelholz- und Stammgreifer, ca. 600 mm breit	460
E 324	Rundholzgreifer, lichter Querschnitt bei geschlossenem Greifer 1,0 m², ca. 820 mm breit	570
E 325	Mehrzinkengreifer, ca. 650 Liter Inhalt, 1250 mm breit, mit Auswerfer	650
E 375	Rundschachtgreifer für 900 mm Brunnendurchmesser	330
E 376	wie E 375, jedoch 1000 mm Ø	370
E 377	wie E 375, jedoch 1100 mm Ø	480

SPEZIALGREIFER mit Greiferzylinder (E 331 bzw. E 332 erforderlich)		
E 320	Mehrschalengreifer mit 5 unabhängigen Greiferzylindern, mit offenen Schalen, ca. 350 Liter Inhalt	925
E 321	Mehrschalengreifer, wie E 320, jedoch mit halbgeschlossenen Schalen	1000
E 330	Rübengreifer mit zwei Greiferzylindern und kurzer Hanghöhe, ca. 1300 mm breit, ca. 1000 Liter Inhalt	700

DRAINAGE-, LEHM-, SAND- UND FELSLÖFFEL		
F 30.1	Löffelkippzylinder mit Umlenkgestänge	165
F 402	Drainagelöffel, 300 mm breit, ca. 180 Liter Inhalt, mit Auswerfer, Zahnform ATLAS-Schraubzahn, Größe 30	330
F 403	Drainagelöffel, wie F 402, jedoch 400 mm breit, ca. 280 Liter Inhalt	340
F 454	Lehmlöffel, 400 mm breit, ca. 250 Liter Inhalt	220
F 455	Lehmlöffel, 500 mm breit, ca. 320 Liter Inhalt	270
F 412	Felslöffel, 500 mm breit, ca. 350 Liter Inhalt	290
F 413	Felslöffel, 600 mm breit, ca. 400 Liter Inhalt	330
F 414	Felslöffel, 700 mm breit, ca. 500 Liter Inhalt	380
F 415	Felslöffel, 850 mm breit, ca. 650 Liter Inhalt	430
F 416	Felslöffel, 1000 mm breit, ca. 800 Liter Inhalt	480
F 417	Felslöffel, 1100 mm breit, ca. 900 Liter Inhalt	510
F 418	Felslöffel, 1300 mm breit, ca. 1150 Liter Inhalt	550
F 435	Verbaulöffel, 850 mm breit, ca. 450 Liter Inhalt	290
F 438	Sandlöffel, 1300 mm breit, ca. 1100 Liter Inhalt	440

UNIVERSAL- UND GRABENLÖFFEL		
G 475	Universallöffel, 1500 mm breit, ca. 600 Liter Inhalt	380
G 476	Universallöffel, 1750 mm breit, ca. 850 Liter Inhalt	410
G 62	Grabenlöffel, 2000 mm breit, ca. 400 Liter Inhalt	350
G 642	Grabenlöffel, wie G 62, jedoch 2 x 45° schwenkbar	465
G 63	Grabenlöffel, 1500 mm breit, ca. 400 Liter Inhalt	300
G 64	Grabenlöffel, 2000 mm breit, ca. 550 Liter Inhalt	405
G 644	Grabenlöffel, wie G 64, jedoch 2 x 45° schwenkbar	520
G 69	Grabenlöffel, 2200 mm breit, ca. 700 Liter Inhalt	480
G 36	Grabenschneidlöffel mit Gitterkorb, 2000 mm breit	330
G 360	Schwenkkopf, 2 x 45°, für Löffel	240
G 37	2 seitliche Abstrebstangen für G 62, G 63, G 64 und G 69	50

SPEZIALWERKZEUGE		
H 620	Rodezinken	190
H 622	Felsreißzahn	200
K 610	Lasthaken für 150 kN Belastung	50

Schnellwechseleinrichtung und Arbeitswerkzeuge für Schnellwechseleinrichtung siehe Angebotsliste ATLAS-Werkzeuge

Serienmäßige Grundausstattung:
Hydraulischer Anbausatz für Greifer- und Greiferdrehbetrieb, Zweistellungsfahrmotoren, automatische Frostschutzpumpe, Tankanzeiger, Druckspeicher für Notabsenkung des Armsystems, Scheibenwaschanlage, Dachluke mit Fenster und Komfortsitz mit Armlehnen und Bandscheibenstütze.

Konstruktionsänderungen vorbehalten
Angaben unverbindlich

ATLAS WEYHAUSEN

ATLAS WEYHAUSEN GMBH · MASCHINENFABRIK
Postfach 18 44 · D-27747 Delmenhorst
Stedinger Str. 324 · D-27751 Delmenhorst
Telefon (0 42 21) 49 10 · Telex 2 49 238 · Telefax (0 42 21) 49 12 13

Prosp. 829 d 3.95 Z