ATLAS 1602

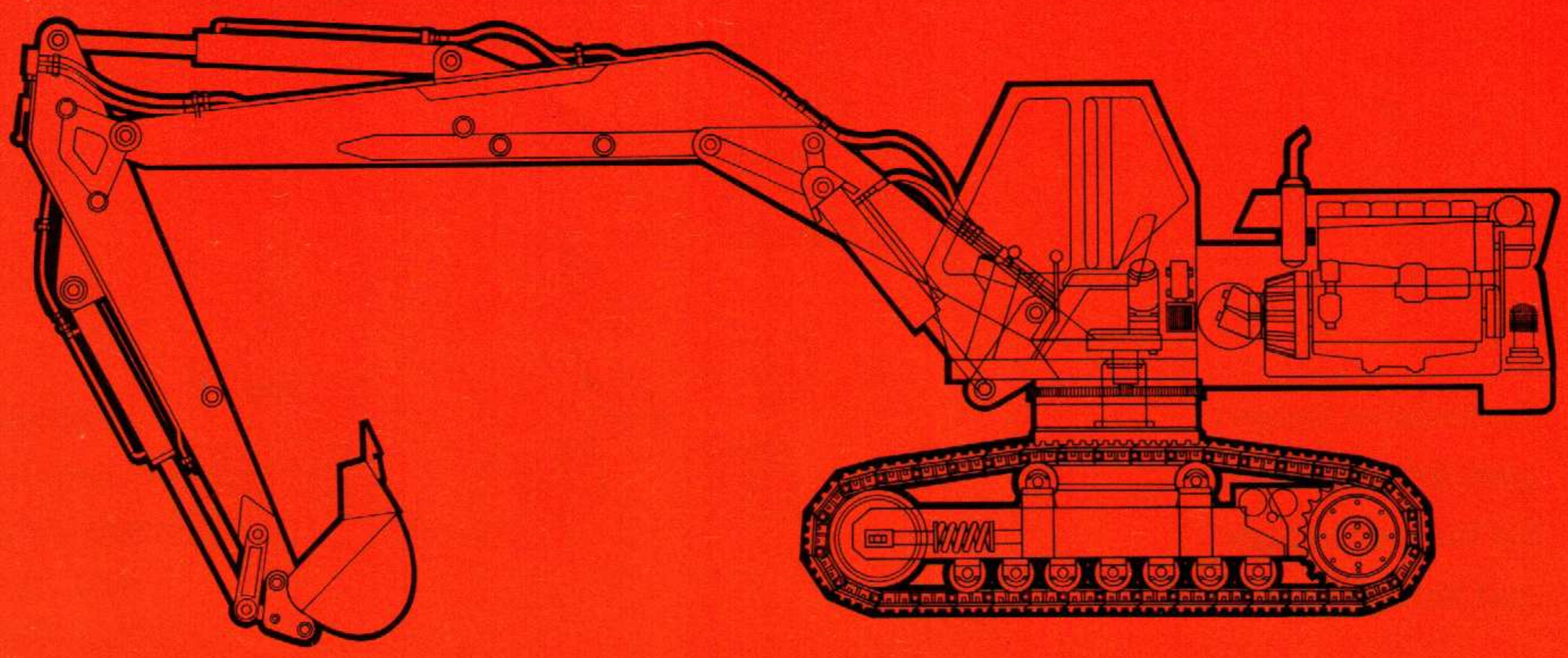

Motor:

6-Zylinder Deutz-Diesel F 6 L 912
luftgekühlt, elastisch gelagert
Fahrzeugleistung 101 PS
bei 2400 U/min
Bruttoleistung (SAE) 120 BHP
Kraftstofftank mit 220 l Inhalt

Pumpen:

3 x 80 l/min, also 3 Pumpen mit
insgesamt 240 l/min und 230 atü
Steuerventile mit Eilgangschaltung

Drehwerk:

Antrieb über Kolbenölmotor
und mehrstufigem Ölbadstirnrad-
getriebe, Drehzahl 8,4 U/min

Tragkräfte am Haken:

2050 kp bei 7,0 m Ausladung
2300 kp bei 6,5 m Ausladung
2670 kp bei 6,0 m Ausladung
3000 kp bei 5,5 m Ausladung
3350 kp bei 5,0 m Ausladung

Tieflöffel (von 340 bis 750 l):

Normlöffel 600 l Inhalt,
750 mm Schnittbreite
Reißkraft am Löffelzahn 11,2 Mp

Greifer:

Normgreifer 450 l Inhalt,
Greiferbreite 820 mm

Mobilbagger-Fahrwerk:

mit schweren Bagger-Spezial-
achsen für 30 Mp statische
Belastung und mit wegabhängiger
hydraul. Lenkung und
automatischer Pendelachssperre
Gesamtgewicht ca. 13,5 Mp

Fahrgetriebe:

hydraulisch angetrieben durch
Regelmotor mit mechanischer
Schaltung für Gelände- und Straßen-
fahrt sowie mit hydr. Schaltung für
Fahrgeschwindigkeiten von
1,0 - 20,0 km/h

Reifen:

8 x 10.00-20 mit SG 7 Stollenprofil

Raupenfahrwerk:

mit „Life-Time"-Kettenschlepper-
laufwerk in starker Bagger-
spezialausführung
Gesamtgewicht ca. 13,5 Mp

Raupengetriebe:

links und rechts getrennt, mit
mehrstufigem Ölbadstirnrad-
getriebe mit je zwei Kolbenmotoren
für zwei Geschwindigkeiten von
1,6 bis 3,2 km/h angetrieben

H. WEYHAUSEN KG - MASCHINENFABRIK - 287 DELMENHORST
POSTFACH 207 · TELEFON SAMMELNUMMER (04221) 171 · TELEX 244238 A WEYD D

ATLAS

1602

Technische Daten vom Grundgerät als Raupenbagger und Mobilbagger

Maße in mm

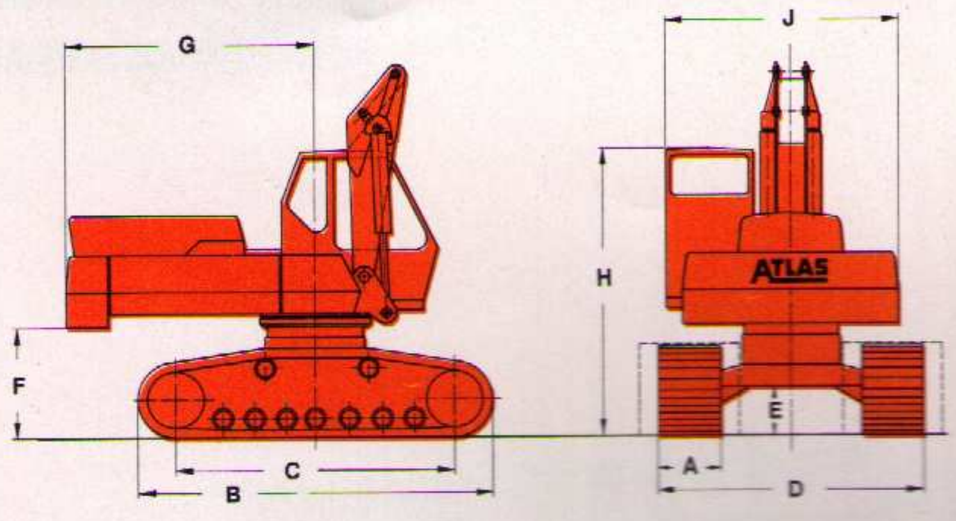

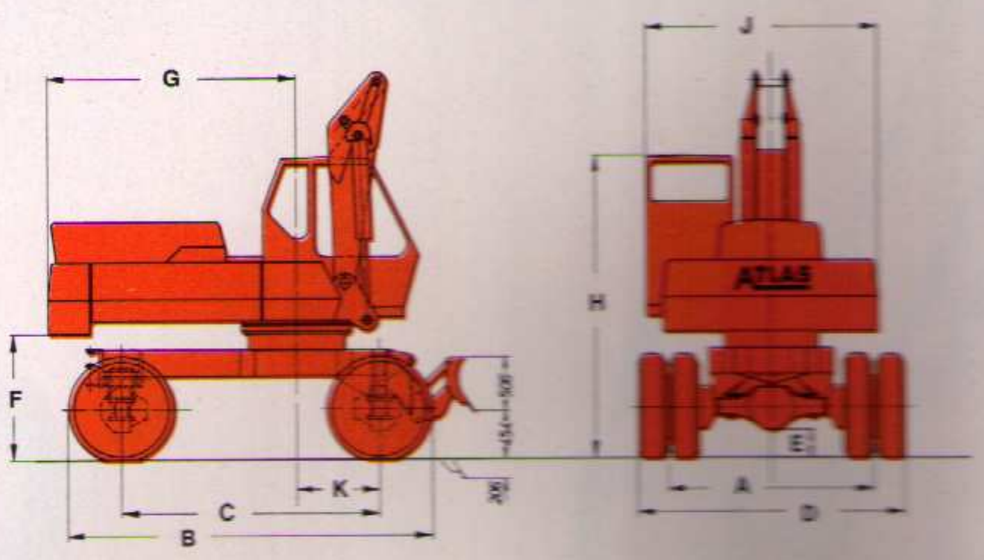

I. RAUPENBAGGER

A	Kettenbreite		500	600	800	960
B	Länge des Unterwagens		3440	3440	3520	3520
C	Mitte Turas bis Mitte Leitrad		2700	2700	2700	2700
D	Breite des Unterwagens		2470	2570	2770	2930
E	Bodenfreiheit		480	480	520	520
F	Freimaß Oberwagen bis Planum		1085	1085	1125	1125
G	Hintere Ausladung		2400	2400	2400	2400
H	Durchfahrtshöhe Kabine		2810	2810	2850	2850
J	Breite des Oberwagens		2300	2300	2300	2300
	Mittlerer Bodendruck mit einer kompl. Ausrüstung	p/cm²	424	353	265	220

II. MOBILBAGGER

A	Spurbreite	1902
B	Länge des Unterwagens	3480
C	Radstand	2500
D	Breite des Unterwagens	2500
E	Bodenfreiheit	265
F	Freimaß Oberwagen bis Planum	1195
G	Hintere Ausladung	2400
H	Durchfahrtshöhe Kabine	2920
J	Breite des Oberwagens	2300
K	Abstand Hinterachse-Drehkranz	800

ATLAS

1602

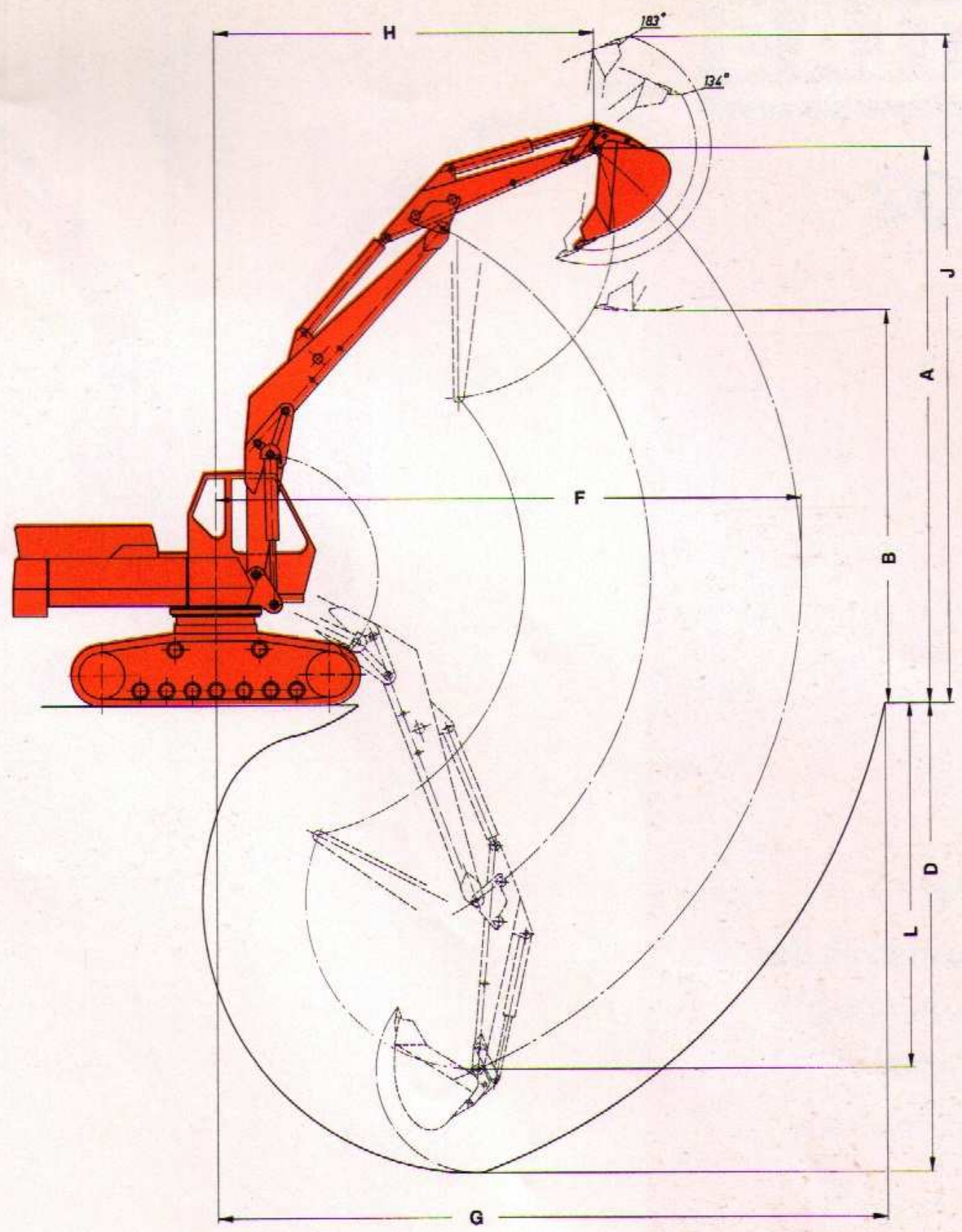

Tieflöffel

gezeichnet mit der
Armausführung
C 64 - D 62
und Tieflöffel 600 l

Maße in mm

Löffelinhalt		m³	0,75	0,75	0,6 - 0,75	0,75	0,6 - 0,75	0,56 - 0,75
Auslegerkombination			C 63 D 61	C 63 D 62	C 63 D 63	C 64 D 61	C 64 D 62	C 64 D 63
A	Größte Höhe der Knickarmspitze	Pos. 1	6090	6280	6470	6460	6650	6840
		Pos. 2	5720	5910	6100	6090	6280	6470
		Pos. 3	5350	5540	5730	5720	5910	6100
B	Ausschütthöhe	Pos. 1	4330	4330	4330	4700	4700	4700
		Pos. 2	3960	3960	3960	4330	4330	4330
		Pos. 3	3590	3590	3590	3960	3960	3960
D	Größte Grabtiefe	Pos. 1	4790	5280	5770	5260	5750	6240
		Pos. 2	4320	4810	5300	4790	5280	5770
		Pos. 3	3850	4340	4830	4320	4810	5300
F	Größte Ausladung	Pos. 1	6000	6450	6900	6500	6950	7400
		Pos. 2	5500	5950	6400	6000	6450	6900
		Pos. 3	5000	5450	5900	5500	5950	6400
G	Größte Grabweite	Pos. 1	7400	7850	8300	7900	8350	8800
		Pos. 2	6900	7350	7800	7400	7850	8300
		Pos. 3	6400	6850	7300	6900	7350	7800
H	Ausladung bei höchster Armstellung	Pos. 1	3720	4170	4620	4050	4500	4950
		Pos. 2	3390	3840	4290	3720	4170	4620
		Pos. 3	3060	3510	3960	3390	3840	4290
J	Größte Reichhöhe	Pos. 1	7440	7630	7820	7810	8000	8190
		Pos. 2	7070	7260	7450	7440	7630	7820
		Pos. 3	6700	6890	7080	7070	7260	7450
L	Tiefste Stellung des Knickarms	Pos. 1	3390	3880	4370	3860	4350	4840
		Pos. 2	2920	3410	3900	3390	3880	4370
		Pos. 3	2450	2940	3430	2920	3410	3900

ATLAS

ATLAS

1602

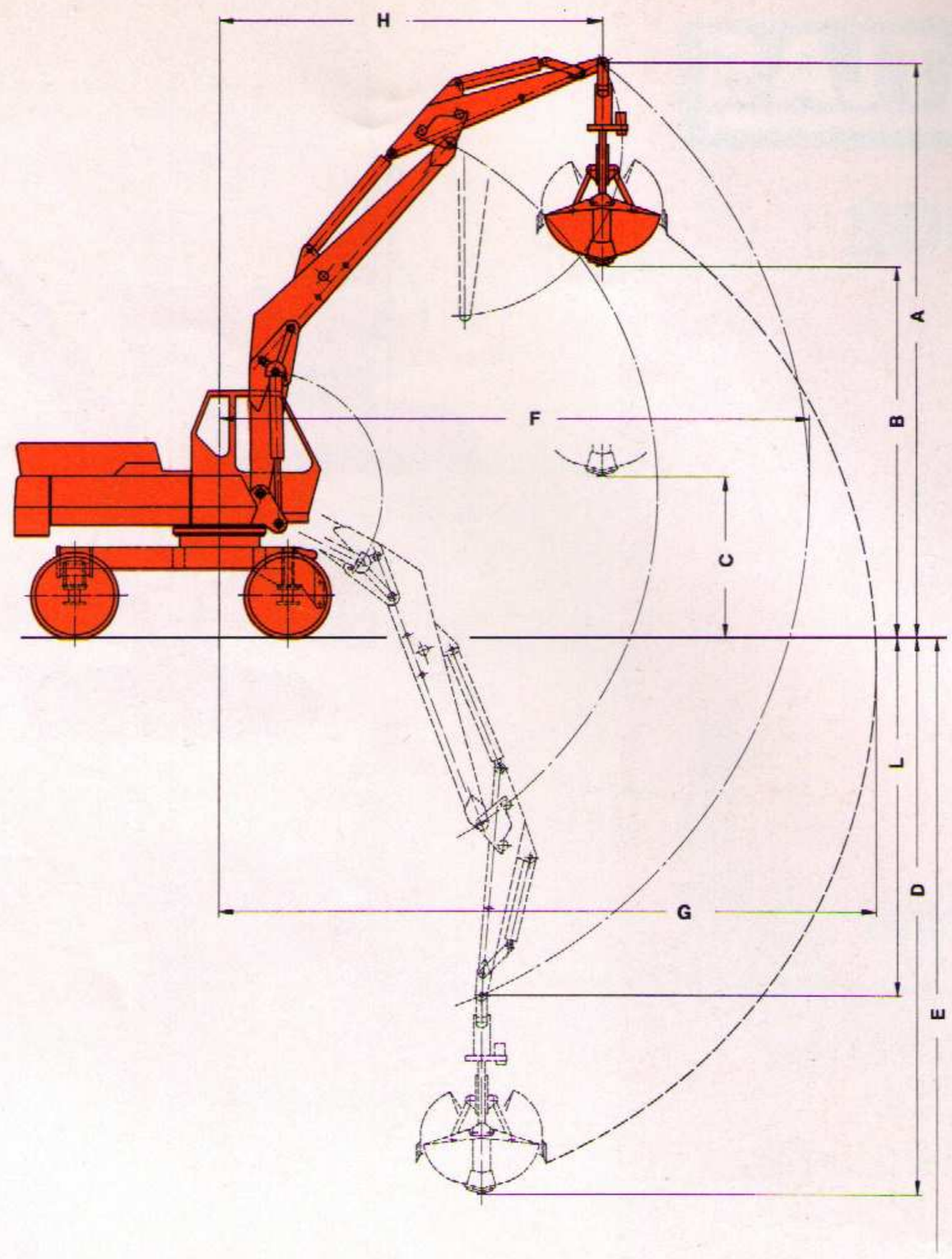

Greifer

gezeichnet mit der
Armausführung
C 64 - D 62
und Greifer 450 l

Maße in mm

Greifer		m³	0,45	0,45	0,45 - 0,35	0,45	0,45 - 0,35	0,45 - 0,25
Auslegerkombination			C 63 D 61	C 63 D 62	C 63 D 63	C 64 D 61	C 64 D 62	C 64 D 63
A	Größte Höhe der Knickarmspitze	Pos. 1	6200	6390	6580	6570	6760	6950
		Pos. 2	5830	6020	6210	6200	6390	6580
		Pos. 3	5460	5650	5840	5830	6020	6210
B	Ausschütthöhe	Pos. 1	3840	4030	4220	4210	4400	4590
		Pos. 2	3470	3660	3850	3840	4030	4220
		Pos. 3	3100	3290	3480	3470	3660	3850
C	Ausschütthöhe mit Verlängerung	Pos. 1	1340	1530	1720	1710	1900	2090
		Pos. 2	970	1160	1350	1340	1530	1720
		Pos. 3	600	790	980	970	1160	1350
D	Größte Grabtiefe	Pos. 1	5640	6130	6620	6110	6600	7090
		Pos. 2	5170	5660	6150	5640	6130	6620
		Pos. 3	4700	5190	5680	5170	5660	6150
E	Grabtiefe mit Verlängerung	Pos. 1	8140	8630	9120	8610	9100	9590
		Pos. 2	7670	8160	8650	8140	8630	9120
		Pos. 3	7200	7690	8180	7670	8160	8650
F	Größte Ausladung	Pos. 1	6000	6450	6900	6500	6950	7400
		Pos. 2	5500	5950	6400	6000	6450	6900
		Pos. 3	5000	5450	5900	5500	5950	6400
G	Größte Grabweite	Pos. 1	6800	7250	7700	7300	7750	8200
		Pos. 2	6300	6750	7200	6800	7250	7700
		Pos. 3	5800	6250	6700	6300	6750	7200
H	Ausladung bei höchster Armstellung	Pos. 1	3720	4170	4620	4050	4500	4950
		Pos. 2	3390	3840	4290	3720	4170	4620
		Pos. 3	3060	3510	3960	3390	3840	4290
L	Tiefste Stellung der Knickarmspitze	Pos. 1	3280	3770	4260	3750	4240	4730
		Pos. 2	2810	3300	3790	3280	3770	4260
		Pos. 3	2340	2830	3320	2810	3300	3790

ATLAS

ATLAS

1602

Tieflöffel

gezeichnet mit der
Armausführung
C 65 - D 63
und Tieflöffel 470 l
61 cm breit

Maße in mm

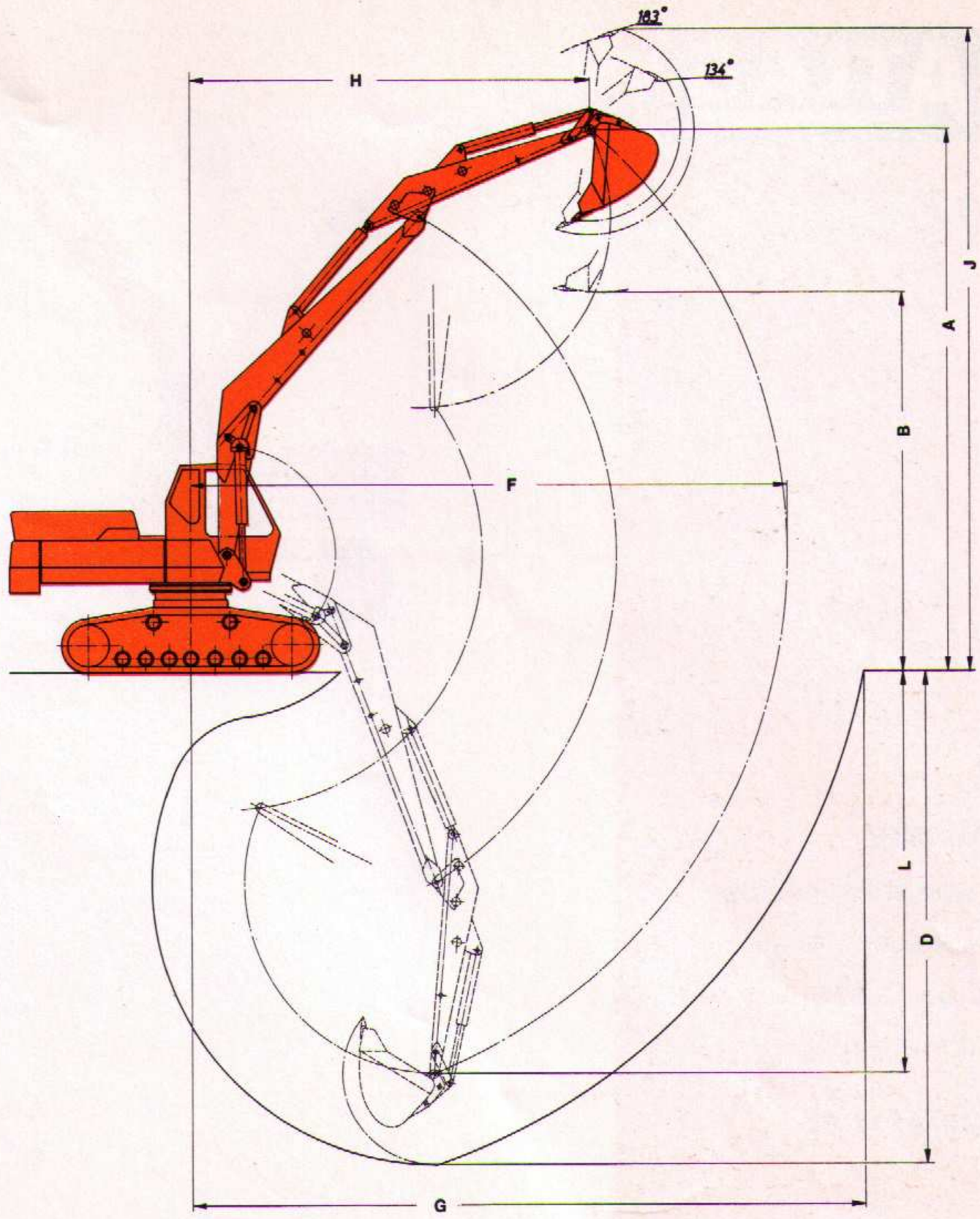

Löffelinhalt		m³	0,56 - 0,75	0,6 - 0,47	0,47 - 0,34
Auslegerkombination			C 65 D 62	C 65 D 63	C 65 D 65
A	Größte Höhe der Knickarmspitze	Pos. 1	7020	7210	7590
		Pos. 2	6650	6840	7220
		Pos. 3	6280	6470	6850
B	Ausschütthöhe	Pos. 1	5070	5070	5070
		Pos. 2	4700	4700	4700
		Pos. 3	4330	4330	4330
D	Größte Grabtiefe	Pos. 1	6220	6710	7690
		Pos. 2	5750	6240	7220
		Pos. 3	5280	5770	6750
F	Größte Ausladung	Pos. 1	7450	7900	8800
		Pos. 2	6950	7400	8300
		Pos. 3	6450	6900	7800
G	Größte Grabweite	Pos. 1	8850	9300	10200
		Pos. 2	8350	8800	9700
		Pos. 3	7850	8300	9200
H	Ausladung bei höchster Armstellung	Pos. 1	4830	5280	6180
		Pos. 2	4500	4950	5850
		Pos. 3	4170	4620	5520
J	Größte Reichhöhe	Pos. 1	8370	8560	8940
		Pos. 2	8000	8190	8570
		Pos. 3	7630	7820	8200
L	Tiefste Stellung des Knickarms	Pos. 1	4820	5310	6290
		Pos. 2	4350	4840	5820
		Pos. 3	3880	4370	5350

ATLAS

ATLAS

1602

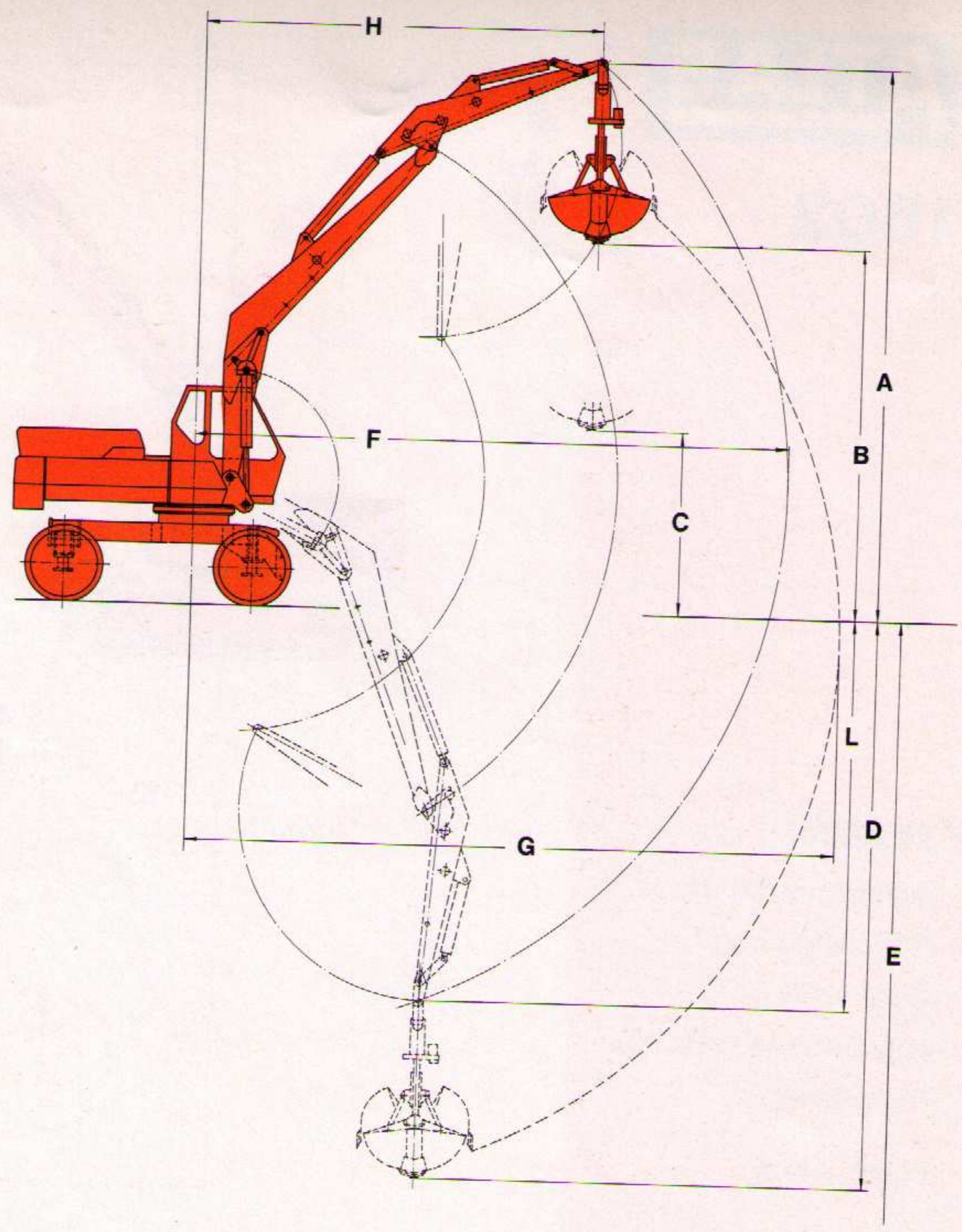

Greifer

gezeichnet mit der Armausführung C 65 - D 63 und Greifer 350 l

Maße in mm

	Greifer / Auslegerkombination	m³	0,45 - 0,25 C 65 D 62	0,35 - 0,25 C 65 D 63	0,35 - 0,25 C 65 D 65
A	Größte Höhe der Knickarmspitze	Pos. 1	7130	7320	7700
		Pos. 2	6760	6950	7330
		Pos. 3	6390	6580	6960
B	Ausschütthöhe	Pos. 1	4770	4960	5340
		Pos. 2	4400	4590	4970
		Pos. 3	4030	4220	4600
C	Ausschütthöhe mit Verlängerung	Pos. 1	2270	2460	2840
		Pos. 2	1900	2090	2470
		Pos. 3	1530	1720	2100
D	Größte Grabtiefe	Pos. 1	7070	7560	8540
		Pos. 2	6600	7090	8070
		Pos. 3	6130	6620	7600
E	Grabtiefe mit Verlängerung	Pos. 1	9570	10060	11040
		Pos. 2	9100	9590	10570
		Pos. 3	8630	9120	10100
F	Größte Ausladung	Pos. 1	7450	7900	8800
		Pos. 2	6950	7400	8300
		Pos. 3	6450	6900	7800
G	Größte Grabweite	Pos. 1	8250	8700	9600
		Pos. 2	7750	8200	9100
		Pos. 3	7250	7700	8600
H	Ausladung bei höchster Armstellung	Pos. 1	4830	5280	6180
		Pos. 2	4500	4950	5850
		Pos. 3	4170	4620	5520
L	Tiefste Stellung der Knickarmspitze	Pos. 1	4710	5200	6180
		Pos. 2	4240	4730	5710
		Pos. 3	3770	4260	5240

ATLAS

1602

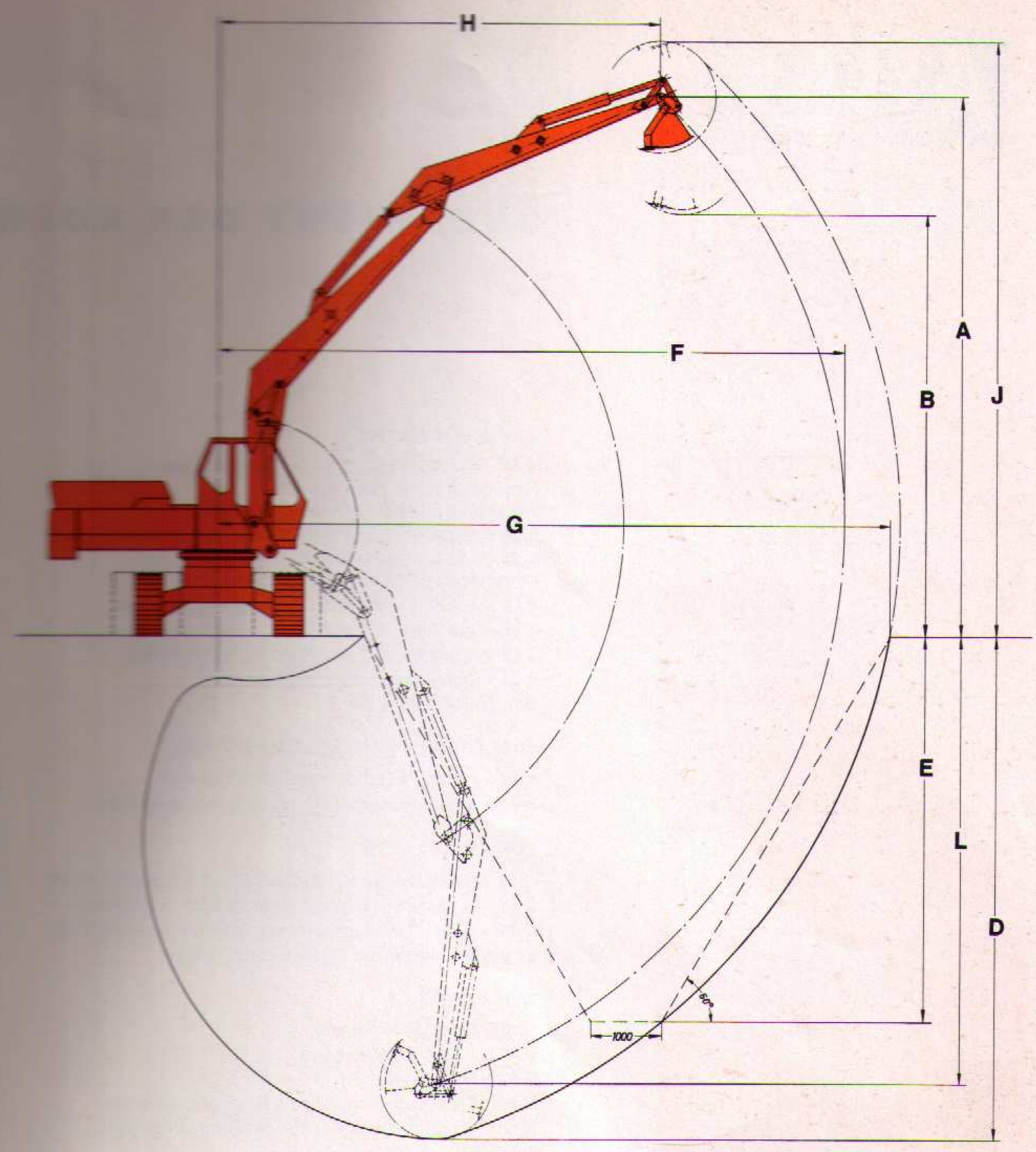

Grabenlöffel

gezeichnet mit der Armausführung C 65 - D 65 und Grabenlöffel 300 l, 150 cm breit

Maße in mm

Grabenlöffel		m³	0,68 - 0,55	0,55	0,55 - 0,4	0,55	0,55 - 0,4	0,4 - 0,3
Auslegerkombination			C 64 D 62	C 64 D 63	C 64 D 65	C 65 D 62	C 65 D 63	C 65 D 65
A	Größte Höhe der Knickarmspitze	Pos. 1	6650	6840	7220	7020	7210	7590
		Pos. 2	6280	6470	6850	6650	6840	7220
		Pos. 3	5910	6100	6480	6280	6470	6850
B	Ausschütthöhe	Pos. 1	5530	5530	5530	5900	5900	5900
		Pos. 2	5160	5160	5160	5530	5530	5530
		Pos. 3	4790	4790	4790	5160	5160	5160
D	Größte Grabtiefe	Pos. 1	5160	5650	6630	5630	6120	7100
		Pos. 2	4690	5180	6160	5160	5650	6630
		Pos. 3	4220	4710	5690	4690	5180	6160
E	Größte Tiefe eines symmetrischen Trapezgrabens	Pos. 1	3600	4130	4950	3500	4250	5400
		Pos. 2	3300	3700	4500	3600	4130	4950
		Pos. 3	2850	3220	4100	3300	3700	4500
F	Größte Ausladung	Pos. 1	6950	7400	8300	7450	7900	8800
		Pos. 2	6450	6900	7800	6950	7400	8300
		Pos. 3	5950	6400	7300	6450	6900	7800
G	Größte Grabweite auf Planum	Pos. 1	7750	8150	8950	8250	8650	9450
		Pos. 2	7250	7650	8450	7750	8150	8950
		Pos. 3	6750	7150	7950	7250	7650	8450
H	Ausladung bei höchster Armstellung	Pos. 1	4500	4950	5850	4830	5280	6180
		Pos. 2	4170	4620	5520	4500	4950	5850
		Pos. 3	3840	4290	5190	4170	4620	5520
J	Größte Reichhöhe	Pos. 1	7460	7650	8030	7830	8020	8400
		Pos. 2	7090	7280	7660	7460	7650	8030
		Pos. 3	6720	6910	7290	7090	7280	7660
L	Tiefste Stellung des Knickarms	Pos. 1	4350	4840	5820	4820	5310	6290
		Pos. 2	3880	4370	5350	4350	4840	5820
		Pos. 3	3410	3900	4880	3880	4370	5350

ATLAS

ATLAS

1602

ÜBERSICHT DER AUSRÜSTUNGEN

Grundgerät AB 1602

A 61 - ATLAS-Vollhydraulik-Mobilbagger
Grundarm mit 2 Hebezylindern
Fahrwerk: 2-achsig, Bereifung 8-fach
A 62 - wie A 61, mit Planier- und Abstützschild
A 63 - ATLAS-Vollhydraulik-Raupenbagger
Kettenbreite: 500 mm Dreistegbodenplatten
A 64 - wie A 63, 600 mm Dreistegbodenplatten
A 66 - wie A 63, 800 mm Spezial-Moorplatten
A 67 - wie A 63, 960 mm Spezial-Moorplatten
A 68 - Oberwagen ohne Fahrgestell, zum Aufbau auf LKW

ZUSATZ- UND SONDERAUSRÜSTUNG

B 62 - Kompl. Planier- und Abstützschild
B 617 - Bedienungsstand auf dem Kabinendach

AUSLEGER

C 63 - Spezial-Hauptausleger, 0,5 m kürzer als C 64
C 64 - Standard-Hauptausleger, 2-fach verstellbar
C 65 - Spezial-Hauptausleger, 0,5 m länger als C 64
C 69 - Verstellbares Gelenk für Ausleger

KNICKARME

D 61 - Spezial-Knickarm
D 62 - Standard-Knickarm
D 63 - Spezial-Knickarm
D 64 - Teleskop-Knickarm, 1,50 m ausschiebbar
D 65 - Spezial-Knickarm für Grabenreinigungsarbeiten

GREIFERAUFHÄNGUNGEN

Aufhängekopf mit Greiferzylinder
E 62 - hydraulisch drehbar, 360°, durch Ölmotor
E 64 - Greiferverlängerung für Aufhängungen, 1 m lang

ARBEITSWERKZEUGE

Greiferwerkzeuge mit Aufhängerahmen, jedoch ohne Greiferaufhängung
E 66 - Zweischalengreifer, ca. 250 l Inh., 40 cm brt., mit Auswerfer
E 67 - Zweischalengreifer, ca. 350 l Inh., 62 cm brt.
E 68 - Zweischalengreifer, ca. 350 l Inh., 62 cm brt., mit Anschraubzinken
E 69 - Auswerfer für E 67 und E 68
E 610 - Zweischalengreifer, ca. 450 l Inh., 82 cm brt.
E 611 - Zweischalengreifer, ca. 450 l Inh., 82 cm brt., mit Anschraubzinken
E 612 - Auswerfer für E 610 und E 611
E 615 - Kohlen- und Koksgreifer, ca. 760 l Inh.
E 616 - Kohlen- und Koksgreifer, ca. 1150 l Inh.
E 618 - Mehrschalengreifer, einschl. Aufhängung 1 Greiferzylinder, Öffnungsmaß 1800 mm ⌀, 5-schalig
E 620 - Mehrschalengreifer, einschl. Aufhängung 5 Greiferzylinder, Öffnungsmaß 1700 mm ⌀, offene Schalen
E 621 - Mehrschalengreifer, wie E 618, geschlossene Schalen
E 623 - Bündelholz- bzw. Stammgreifer für ⌀ bis zu 1200 mm
E 624 - Rundholzgreifer, lichter Querschnitt bei geschlossenem Greifer 1,0 qm

LÖFFELWERKZEUGE

F 61 - Löffel-Kippzylinder mit Umlenkgestänge
F 63 - Drainagelöffel, 40 cm breit, 340 l Inhalt, mit hydraulischem Auswerfer
F 64 - Tieflöffel, 55 cm breit, 340 l Inhalt
F 65 - Tieflöffel, 61 cm breit, 375 l Inhalt
F 68 - Tieflöffel, 75 cm breit, 470 l Inhalt
F 612 - Tieflöffel, 61 cm breit, 470 l Inhalt
F 613 - Tieflöffel, 75 cm breit, 600 l Inhalt
F 614 - Tieflöffel, 88 cm breit, 560 l Inhalt
F 615 - Tieflöffel, 88 cm breit, 750 l Inhalt
F 616 - Tieflöffel, 110 cm breit, 750 l Inhalt

GRABENLÖFFEL

(für Grabenlöffel sind die Abstrebstangen G 67 1 x erforderlich)
G 61 - Grabenlöffel, 150 cm breit, 300 l Inhalt, für Grabensohlen ab 40 cm Breite
G 62 - Grabenlöffel, 200 cm breit, 400 l Inhalt, für Grabensohlen ab 40 cm Breite
G 63 - Grabenlöffel, 150 cm breit, 400 l Inhalt, für Grabensohlen ab 50 cm Breite
G 64 - Grabenlöffel, 200 cm breit, 550 l Inhalt, für Grabensohlen ab 50 cm Breite
G 65 - Grabenlöffel, 240 cm breit, 230 l Inhalt, zum Aushub und zur Reinigung kleinster Gräben
G 68 - Grabenlöffel, 250 cm breit, 680 l Inhalt, zum Reinigen von Gräben
G 66 - Grabenschneidlöffel, mit Gitterkorb, 200 cm breit
G 67 - Seitliche Abstrebstangen für Grabenlöffel, verstellbar
H 61 - Profilgrabenlöffel, Böschung 1 : 1, Böschungswinkel 45°, Sohlenbreite 300 mm
H 62 - Profilgrabenlöffel, Böschung 1 : 1, Böschungswinkel 45°, Sohlenbreite 400 mm
H 63 - Profilgrabenlöffel, Böschung 1 : 1,5, Böschungswinkel 33°, Sohlenbreite 300 mm
H 64 - Profilgrabenlöffel, Böschung 1 : 1,5, Böschungswinkel 33°, Sohlenbreite 400 mm
H 620 - Rodezinken

SPEZIALWERKZEUGE

K 610 - Lasthaken
K 611 - Überlastabschaltventil für Kranbetrieb

Prosp. 174 d 7. 71
Fink-Druck · D'horst

ATLAS

Konstruktionsänderungen müssen wir uns vorbehalten. Maßangaben sind unverbindlich.